Verschleißteile mit Hartmetall

passend für Horsch		
		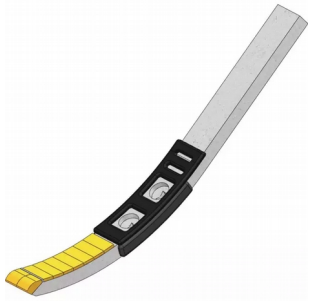
3 x Hartmetallplatte	1 x Hartmetallplatte	8 x Hartmetallplatte
passend für 00311069	passend für 00311114	passend für 00311114
290 x 80 x 28 mm	500 x 40 x 20 mm	500 x 40 x 20 mm
4,2 kg	2,8 kg	3,0 kg
€ 69,50	**€ 44,50**	**€ 129,00**

passend für Köckerling		
	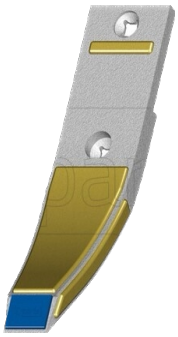	
3 x Hartmetallplatte	beschichtet / 1 x Hartmetallplatte	beschichtet / 2 x Hartmetallplatte
passend für 915776	passend für 506065	passend für 506068
350 x 80 x 30 mm	350 x 80 x 20 mm	600 x 40 x 20 mm
4,8 kg	3,2 kg	Lochabstand 110 mm
€ 74,50	**€ 84,90**	**€ 79,90**

passend für Lemken			passend für Pöttinger
3 x Hartmetallplatte	3 x Hartmetallplatte	1 x Hartmetallplatte	3 x Hartmetallplatte
passend für 33710031	passend für 33710031	passend für 3374441	passend für 9791.50.031.0
310 x 80 x 30 mm	310 x 80 x 30 mm	240 x 80 x 20 mm	300 x 80 x 30 mm
4,3 kg	spitze Ausführung	2,7 kg	4,5 kg
€ 69,90	**€ 89,90**	**€ 49,90**	**€ 74,50**

Alle Preise in Euro inklusive Mehrwertsteuer Für Druckfehler keine Haftung ! Alle Original-Nummern und Abbildungen dienen nur zum Vergleich !

eXtreme® CARBIDE LINE

INDUSTRIEHOF SCHERENBOSTEL

Verschleißteile für eine effizienzsteigernde Bodenbearbeitung

Die Industriehof Hartmetallserie „eXtreme“ ist speziell auf die Bedürfnisse unserer Landwirte ausgelegt. Gerade in der Saison muss der Landwirt sich auf seine Maschine und Verschleißteile verlassen können. Verschleißteile - die hohen Belastungen standhalten, für ein gutes Bodenmischverhältnis sorgen und Kosteneffizient sind. Diese Forderungen haben wir gehört und antworten mit unseren „eXtreme“-Verschleißteilen, die auf jahrelanger Erfahrung in der Landwirtschaft basieren.

THE X TELLS ALL

HERGESTELLT IN DEUTSCHLAND

Mit modernster Technologie, umfangreichen technischen Fachwissen und jahrelanger Erfahrung stellen wir in Deutschland in der Wedemark unsere Verschleißteile her. Unser Fokus liegt nicht nur auf einzelnen Produkten, sondern auch bei der Entwicklung von patentierten Werkzeugen und der Optimierung von Bestandsprodukten, sodass das Produktportfolio immer größer wird! Zurzeit besteht die Produktpalette aus Grubberscharen, Pflugteilen, Striegelzinken, Tiefenlockerer, Säscharen und noch mehr - passend für viele Hersteller.

ENTWICKLER HÄNDLER MÖGLICHMACHER

Der komplette Fertigungsprozess von der Konstruktion, Erstellung von Prototypen, Produktion, Veredelung bis hin zum Test kommt aus einer Hand. Dadurch gewähren wir reibungslose Abläufe für gleichbleibende Produktqualität auf industriellem Niveau. Dabei können wir sowohl kleine als auch große Serien fertigen. Sie profitieren aus der Kombination jahrelanger Erfahrung, technischem Fachwissen, hervorragende Produktqualität - vereint in unserer starken Marke „eXtreme“.

- INNOVATIVE PRODUKTE
- MAXIMALE WIRTSCHAFTLICHKEIT
- HERVORRAGENDE GLEICHBLEIBENDE PRODUKTQUALITÄT
- EXZELLENTES PREIS-/LEISTUNGSVERHÄLTNIS
- TECHNISCHES WISSEN

- Keine Original-Ersatzteile - Il nes s‘agit pas de pièces originales - No genuine spare parts -

Maße und Gewichte annähernd und unverbindlich - Les mesures et poids sont approximatifs et sous réserve - Dimensions and weights are approximate and not binding
Technische Änderungen vorbehalten - Modifications techniques réservées - Technical changes reserved

extreme® CARBIDE LINE

INDUSTRIEHOF SCHERENBOSTEL

Universal IHOF

101.EXT-1078

Scharspitze
pointe / point

€ 97,50

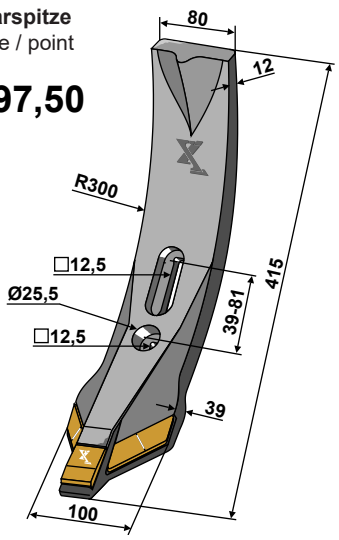

Orig.-Nr.
réf. origine / orig.-part-no.

Gewicht / poids / weight	5,180

1290810
Schraube - 10.9
boulon / bolt

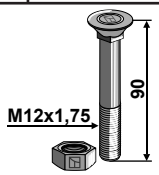

Universal IHOF

101.EXT-1089

Scharspitze
pointe / point

€ 123,50

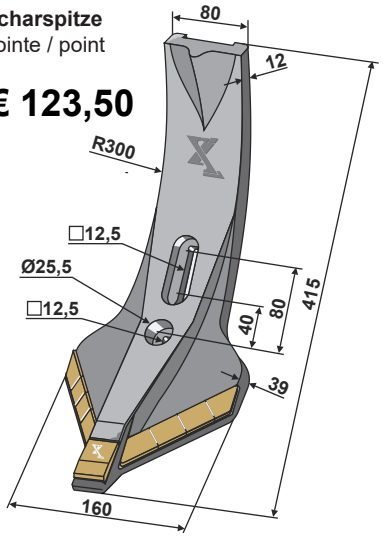

Orig.-Nr.
réf. origine / orig.-part-no.

Gewicht / poids / weight	6,170

1290810
Schraube - 10.9
boulon / bolt

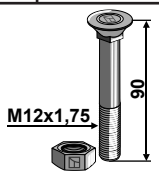

Universal IHOF

101.EXT-1090

Scharspitze
pointe / point

€ 97,50

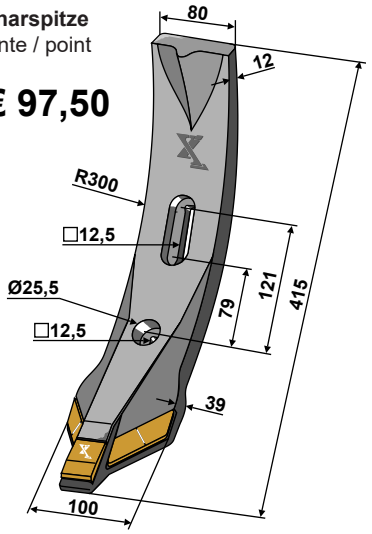

Orig.-Nr.
réf. origine / orig.-part-no.

Gewicht / poids / weight	5,180

1290810
Schraube - 10.9
boulon / bolt

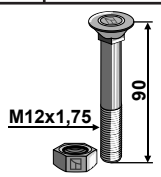

Universal IHOF

101.EXT-1128

Scharspitze
pointe / point

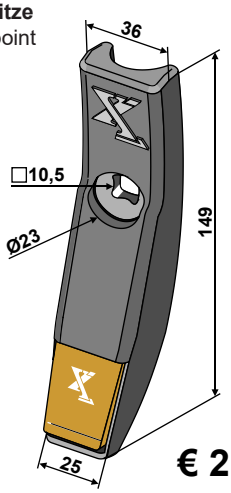

€ 21,90

für Zinken R300
pour dents R300 / for tines R300

Gewicht / poids / weight	0,580

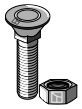

M10-DIN608
Bitte Länge angeben
veuillez spécifier la longueur
please specify the lenght

Universal IHOF

101.EXT-1129

Scharspitze
pointe / point

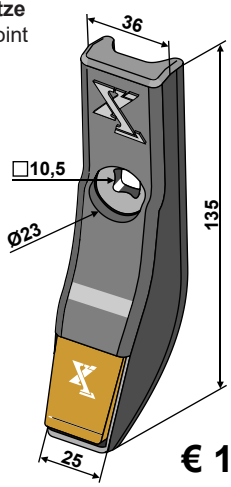

€ 15,90

für gerade Zinken
pour dents droit / for straight tines

Gewicht / poids / weight	0,640

M10-DIN608
Bitte Länge angeben
veuillez spécifier la longueur
please specify the lenght

Universal IHOF

101.EXT-1126

Schmalschar
soc étroit
narrow share

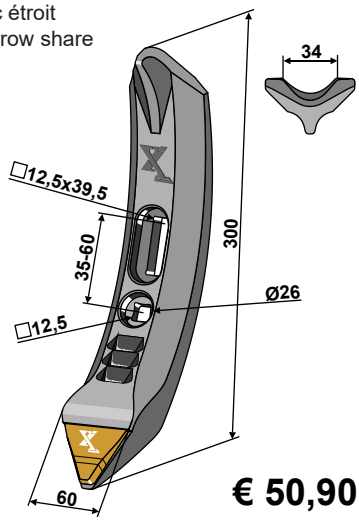

€ 50,90

Radius / rayio / radius	**250**
Gewicht / poids / weight	2,420

M10-DIN608
Bitte Länge angeben
veuillez spécifier la longueur
please specify the lenght

- Keine Original-Ersatzteile - Il nes s'agit pas de pièces originales - No genuine spare parts -

Maße und Gewichte annähernd und unverbindlich - Les mesures et poids sont approximatifs et sous réserve - Dimensions and weights are approximate and not binding
Technische Änderungen vorbehalten - Modifications techniques réservées - Technical changes reserved

Obenstehende Original Ersatzteil Nr. dienen ausschließlich zu Vergleichszwecken!
alle Preise inklusive Mehrwertsteuer

extreme® CARBIDE LINE

INDUSTRIEHOF SCHERENBOSTEL

Universal IHOF

101.EXT-1127

Schmalschar
soc étroit
narrow share

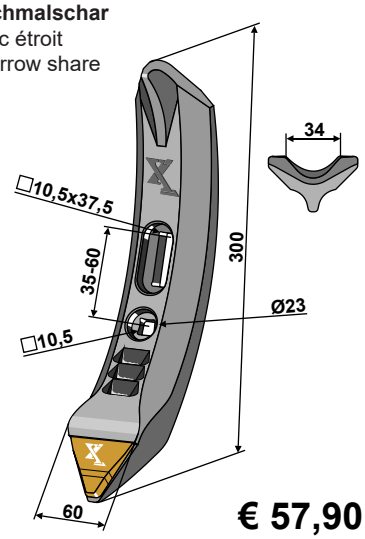

€ 57,90

Radius / rayio / radius	**250**
Gewicht / poids / weight	2,460

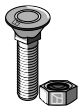

M10-DIN608
Bitte Länge angeben
veuillez spécifier la longueur
please specify the lenght

Universal IHOF

101.EXT-1124

Schmalschar
soc étroit
narrow share

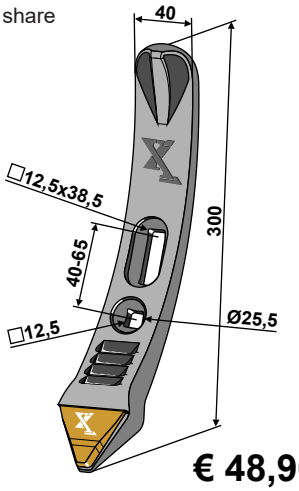

€ 48,90

Radius / rayio / radius	**245**
Gewicht / poids / weight	1,770

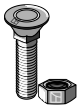

M12-DIN608
Bitte Länge angeben
veuillez spécifier la longueur
please specify the lenght

Universal IHOF

101.EXT-1125

Schmalschar
soc étroit
narrow share

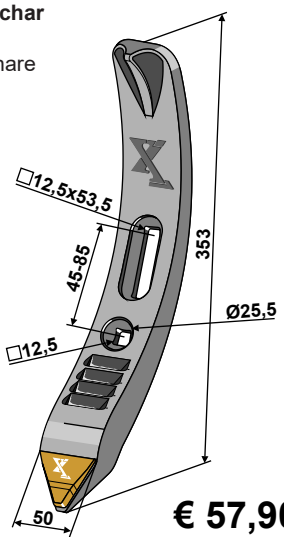

€ 57,90

Radius / rayio / radius	**245**
Gewicht / poids / weight	2,610

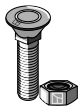

M12-DIN608
Bitte Länge angeben
veuillez spécifier la longueur
please specify the lenght

Universal IHOF

101.EXT-1145

Gänsefußschar
soc triangulaire
sweep share

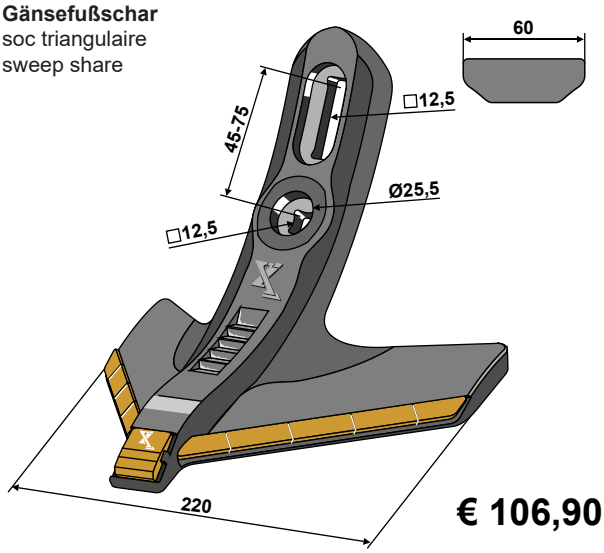

€ 106,90

Orig.-Nr. / réf. origine / orig.-part-no.

Gewicht / poids / weight	3,210

1260810
Schraube - 10.9
boulon
bolt

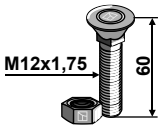

Technische Änderungen vorbehalten - Modifications techniques réservées - Technical changes reserved
Maße und Gewichte annähernd und unverbindlich - Les mesures et poids sont approximatifs et sous réserve - Dimensions and weights are approximate and not binding

- Keine Original-Ersatzteile - Il nes s'agit pas de pièces originales - No genuine spare parts -

Obenstehende Original Ersatzteil Nr. dienen ausschließlich zu Vergleichszwecken!
alle Preise inklusive Mehrwertsteuer

extreme® CARBIDE LINE

INDUSTRIEHOF SCHERENBOSTEL

Amazone / BBG

C-MIX

101.EXT-1100

Schmalschar
soc étroit
narrow share

127093112
Schraube - 12.9
boulon
bolt

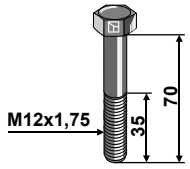

51-1022
Mutter
écrou
nut

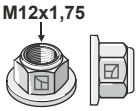

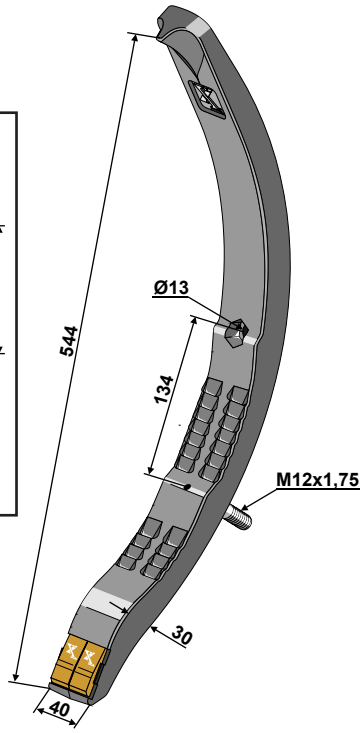

€ 129,90

Orig.-Nr. / réf. origine / orig.-part-no.	78708816
Gewicht / poids / weight	3,940

Amazone / BBG

C-MIX

101.EXT-1061 re/dr/ri
101.EXT-1060 li/ga/le

Ersatzflügel
aileron de rechange
replacement wing

Abb.- links
fig.- gauche
illu.- left

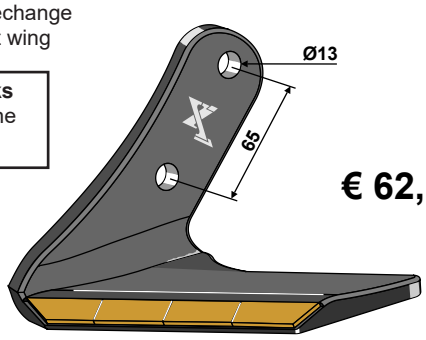

€ 62,00

Orig.-Nr. / réf. origine / orig.-part-no. **re/dr/ri**	78708679
Orig.-Nr. / réf. origine / orig.-part-no. **li/ga/le**	78708678
für Arbeitsbreite pour largeur de travail / for working width	**350**
Gewicht / poids / weight	1,660

127093112
Schraube - 12.9
boulon
bolt

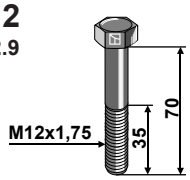

51-1022
Mutter
écrou
nut

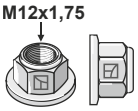

Amazone / BBG

C-MIX

101.EXT-1108

Scharspitze
pointe
point

1280812
Schraube - 12.9
boulon
bolt

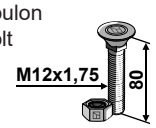

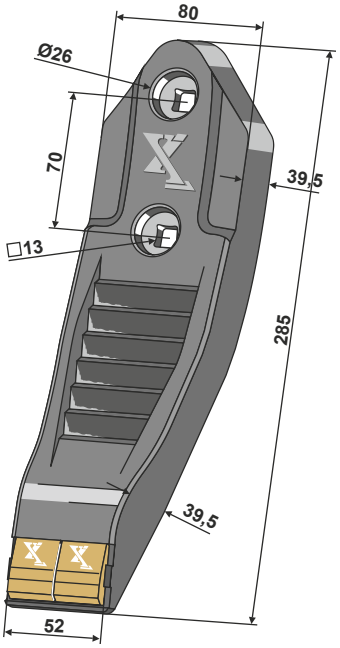

€ 79,90

Orig.-Nr. / réf. origine / orig.-part-no.	78708804
Gewicht / poids / weight	3,700

Technische Änderungen vorbehalten - Modifications techniques réservées - Technical changes reserved
Maße und Gewichte annähernd und unverbindlich - Les mesures et poids sont approximatifs et sous réserve - Dimensions and weights are approximate and not binding

- Keine Original-Ersatzteile - Il nes s'agit pas de pièces originales - No genuine spare parts -

Obenstehende Original Ersatzteil Nr. dienen ausschließlich zu Vergleichszwecken!
alle Preise inklusive Mehrwertsteuer

extreme® CARBIDE LINE

INDUSTRIEHOF SCHERENBOSTEL

CNH

ECOLO TIGER

101.EXT-1123

Scharspitze
Pointe de soc
Share point

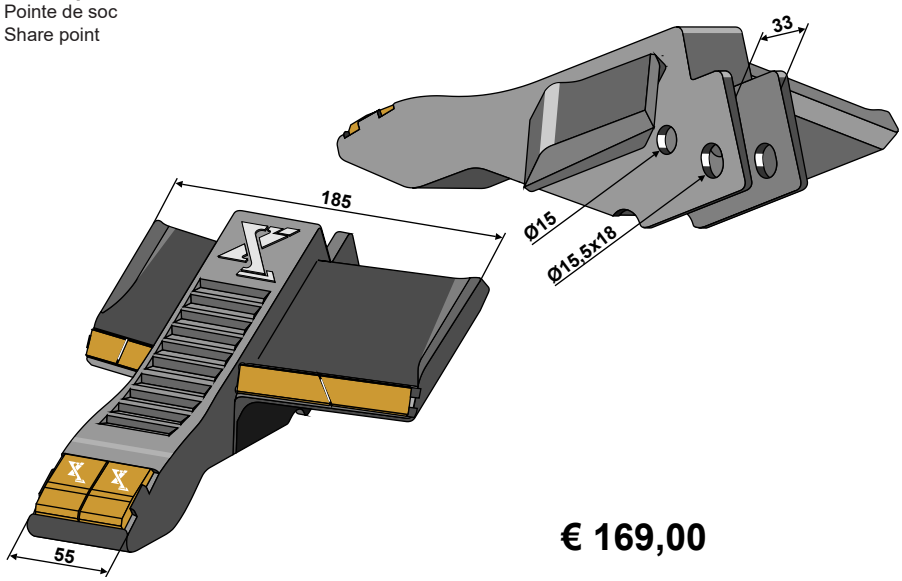

€ 169,00

Orig.-Nr. / réf. origine / orig.-part-no.	87460070	**Gewicht** / poids / weight	5,750

101.IND-9023

Verschleiß-Schutz
Protection d'usure
Wearing protection

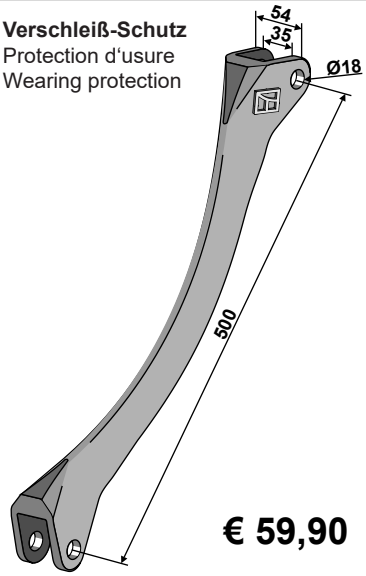

€ 59,90

Orig.-Nr. réf. origine / orig.-part-no.	**Gewicht** / poids / weight	3,730
87549262		

Einböck

101.EXT-1102

Striegelzinken
Griffe de semoir
Following tine

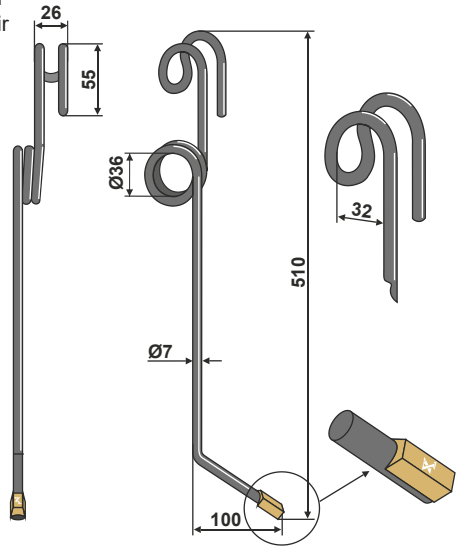

€ 10,90

Orig.-Nr. / réf. origine / orig.-part-no.	
15.002	
Gewicht / poids / weight	0,300

10.ST-HH-5
Halter
bride de fixation
holding device

€ 1,20

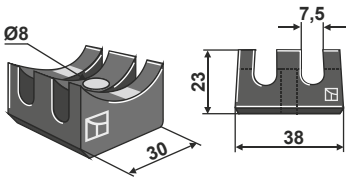

Einböck

101.EXT-1103

Striegelzinken
Griffe de semoir
Following tine

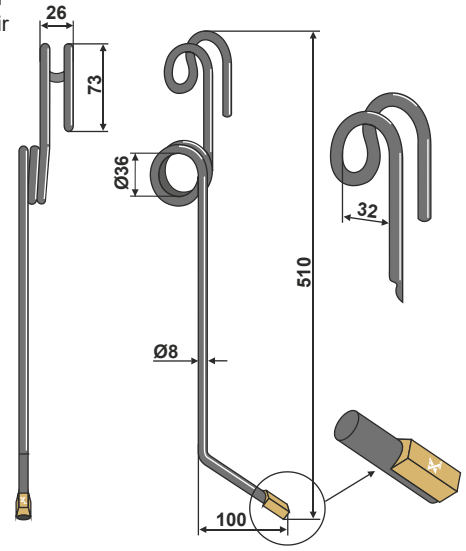

€ 12,50

Orig.-Nr. / réf. origine / orig.-part-no.	
15.099	
Gewicht / poids / weight	0,420

10.ST-HH-5
Halter
bride de fixation
holding device

€ 1,20

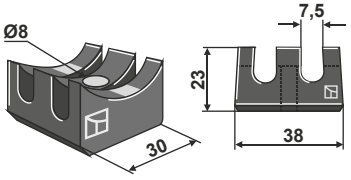

Technische Änderungen vorbehalten - Modifications techniques réservées - Technical changes reserved
Maße und Gewichte annähernd und unverbindlich - Les mesures et poids sont approximatifs et sous réserve - Dimensions and weights are approximate and not binding

- Keine Original-Ersatzteile - Il nes s'agit pas de pièces originales - No genuine spare parts -

Obenstehende Original Ersatzteil Nr. dienen ausschließlich zu Vergleichszwecken!
alle Preise inklusive Mehrwertsteuer

extreme® CARBIDE LINE

INDUSTRIEHOF SCHERENBOSTEL

Grimme / Gruse

GRU-04

51-1243
(B99.04332)

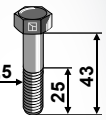

51-1243-1
(B99.04333)

30-U12
(B99.02730)

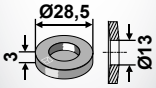

Fräshaken
crochet de fraiseuse
row cutter hook

€ 27,90

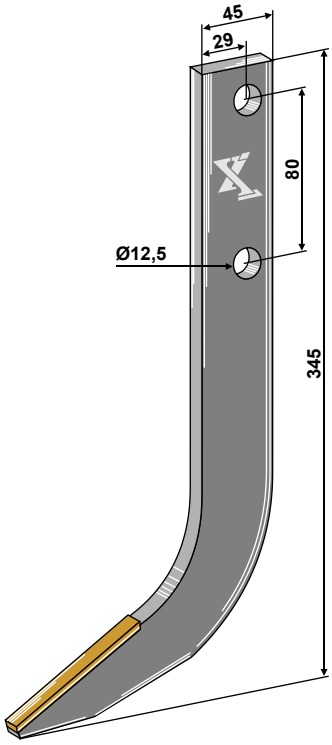

Dicke / épaisseur / thickness	10 mm
Orig.-Nr. / réf. origine / orig.-part-no.	100.60817
Gewicht / poids / weight	1,340

Grimme / Gruse

GRU-14

51-1652
(B99.04278)

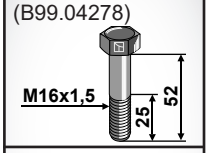

51-16RMU
(B99.04280)

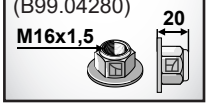

51-1445.1
(B99.04279)

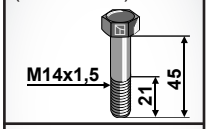

51-14RMU
(B99.04281)

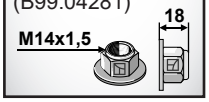

Fräshaken
crochet de fraiseuse
row cutter hook

€ 28,90

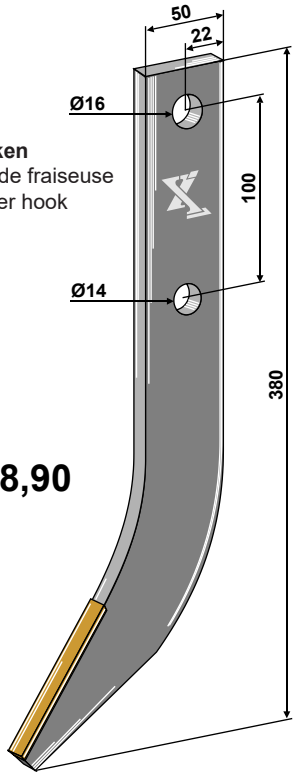

Dicke / épaisseur / thickness	12 mm
Orig.-Nr. / réf. origine / orig.-part-no.	100.61039
Gewicht / poids / weight	1,550

Hatzenbichler

101.EXT-1104

Striegelzinken
Griffe de semoir
Following tine

€ 12,50

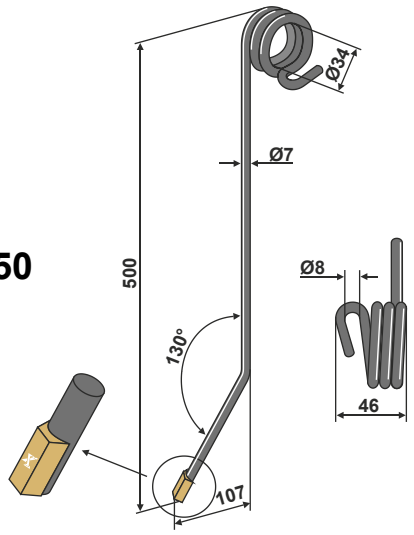

Orig.-Nr. / réf. origine / orig.-part-no.	
9312	
Gewicht / poids / weight	0,300

Hatzenbichler

101.EXT-1105

Striegelzinken
Griffe de semoir
Following tine

€ 12,50

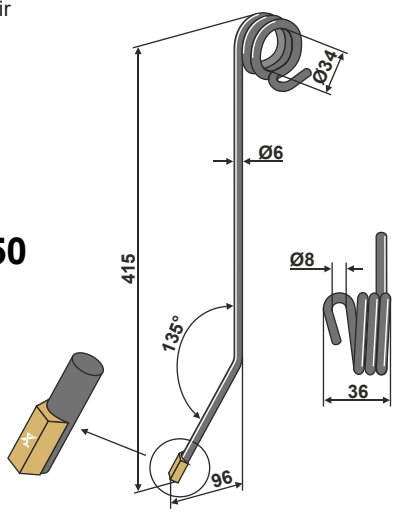

Orig.-Nr. / réf. origine / orig.-part-no.	
9309	
Gewicht / poids / weight	0,200

Technische Änderungen vorbehalten - Modifications techniques réservées - Technical changes reserved
Maße und Gewichte annähernd und unverbindlich - Les mesures et poids sont approximatifs et sous réserve - Dimensions and weights are approximate and not binding

- Keine Original-Ersatzteile - Il nes s'agit pas de pièces originales - No genuine spare parts -

Obenstehende Original Ersatzteil Nr. dienen ausschließlich zu Vergleichszwecken!
alle Preise inklusive Mehrwertsteuer

extreme® CARBIDE LINE

INDUSTRIEHOF SCHERENBOSTEL

Hatzenbichler

101.EXT-1027

Scharspitze
pointe
point

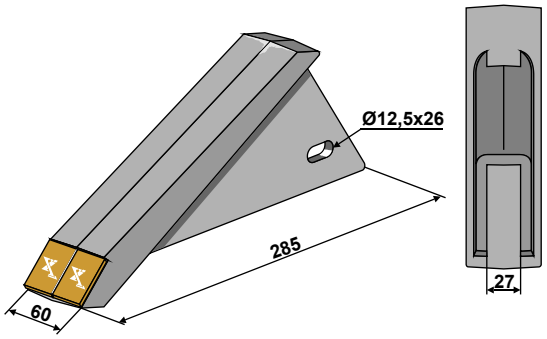

€ 135,00

Orig.-Nr. / réf. origine / orig.-part-no.	
9514	
Gewicht / poids / weight	4,900

Kerner

101.EXT-1055

Scharspitze / pointe / point

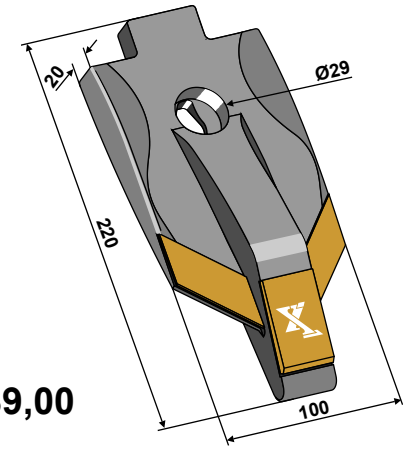

€ 89,00

Orig.-Nr. / réf. origine / orig.-part-no.	1092.229 / 10-92.344
Gewicht / poids / weight	2,800

1640HU
Schraube - 10.9
boulon
bolt

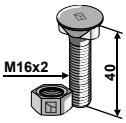

Kongskilde (Howard)

101.EXT-1147

DeltaFlex

Scharspitze
pointe / point

1270810
Schraube - 10.9
boulon
bolt

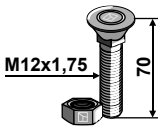

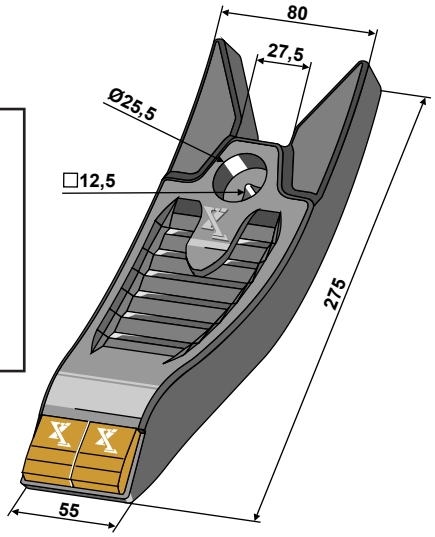

€ 76,90

Orig.-Nr. réf. origine / orig.-part-no.	
Gewicht / poids / weight	2,800

Kongskilde (Howard)

101.EXT-1057 re/dr/ri
101.EXT-1056 li/ga/le

DeltaFlex

Ersatzflügel
aileron de rechange / replacement wing

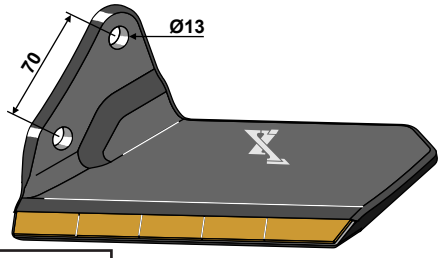

Abb.- links
fig.- gauche / illu.- left

€ 64,50

Orig.-Nr. / réf. origine / orig.-part-no. **re/dr/ri**	7204027031
Orig.-Nr. / réf. origine / orig.-part-no. **li/ga/le**	7204027032
für Arbeitsbreite pour largeur de travail / for working width	**400**
Gewicht / poids / weight	2,160

126093110
Schraube - 10.9
boulon
bolt

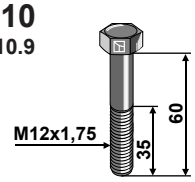

M1298010
Mutter
écrou
nut

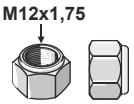

- Keine Original-Ersatzteile - Il nes s'agit pas de pièces originales - No genuine spare parts -

Maße und Gewichte annähernd und unverbindlich - Les mesures et poids sont approximatifs et sous réserve - Dimensions and weights are approximate and not binding
Technische Änderungen vorbehalten - Modifications techniques réservées - Technical changes reserved

Obenstehende Original Ersatzteil Nr. dienen ausschließlich zu Vergleichszwecken!
alle Preise inklusive Mehrwertsteuer

extreme® CARBIDE LINE

INDUSTRIEHOF SCHERENBOSTEL

Köckerling

101.EXT-1041

Schmalschar
soc étroit
narrow share

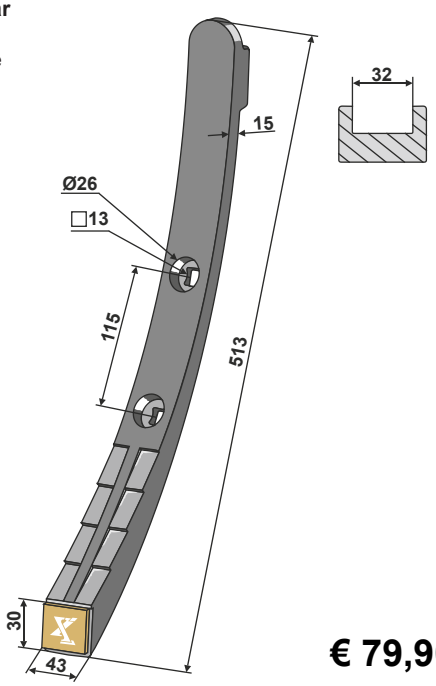

€ 79,90

Orig.-Nr. réf. origine / orig.-part-no.	
915774 - 506068 - 915376	
Gewicht / poids / weight	3,200

Köckerling

Quadro-Triomix

101.EXT-1004

Schmalschar
soc étroit
narrow share

1285812
Schraube - 12.9
boulon
bolt

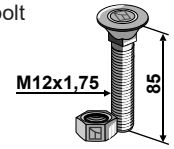

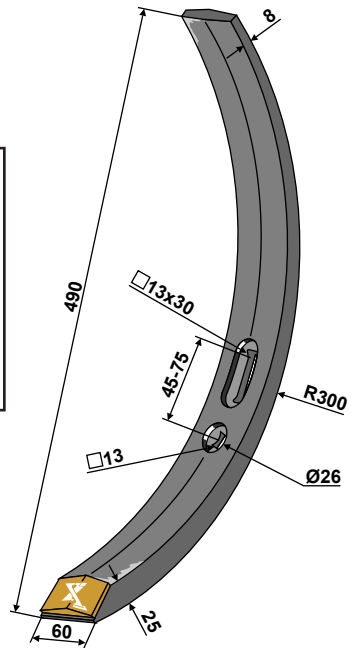

€ 89,00

Orig.-Nr. réf. origine / orig.-part-no.	
506009 - 506008	
Gewicht / poids / weight	3,700

WICHTIGER HINWEIS:
Unsere Schare werden nach den geometrischen Vorgaben der Originalteile gefertigt, um eine bestmögliche Passform auf allen Geräten zu gewährleisten. Es kann jedoch sein, dass der Stiel - z. B. auf Grund des Alters, der Abnutzung oder eventueller Fertigungsungenauigkeiten des Originalteils - keinen idealen Sitz der Schare ermöglicht. In diesem Fall ist es nötig größere Abstände (>3mm) mit Unterlegscheiben zu unterfüttern, um eine zu große Vorspannung auf dem Schar und somit eine mögliche Beschädigung zu verhindern. Wir danken für Ihr Verständnis.

INDICATION IMPORTANTE:
Nos socs sont fabriqués selon les spécifications géométriques des pièces originales afin d'assurer le meilleur ajustement possible sur tous les appareils. Cependant, il se peut que l'arbre-par exemple, en raison de l'âge, de l'usure ou des inexactitudes de fabrication éventuelles de la pièce originale-ne permette pas le siège idéal des socs. Dans ce cas, il est nécessaire d'alimenter de plus grandes distances (> 3mm) avec des rondelles afin d'éviter un trop grand prétension sur le soc et donc des dommages possibles. Merci de votre appréhension.

IMPORTANT NOTICE:
Our tips are made with the geometric specifications of the original parts, to ensure the best possible fit on all machines. However, it may be that the tine - due to the age, wear or possible manufacturing inaccuracies of the original part - provide no ideal fit of the tips. In this case it is necessary to feed larger distances (> 3mm) with washers, in order to prevent too much prestressing on the tip and thus possible damage.
Thank you for your understanding.

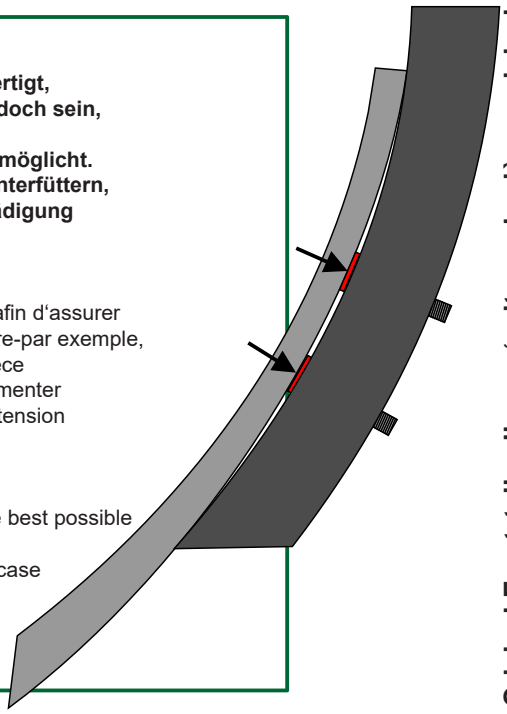

Technische Änderungen vorbehalten - Modifications techniques réservées - Technical changes reserved
Maße und Gewichte annähernd und unverbindlich - Les mesures et poids sont approximatifs et sous réserve - Dimensions and weights are approximate and not binding

- Keine Original-Ersatzteile - Il nes s'agit pas de pièces originales - No genuine spare parts -

Obenstehende Original Ersatzteil Nr. dienen ausschließlich zu Vergleichszwecken!
alle Preise inklusive Mehrwertsteuer

extreme® CARBIDE LINE

INDUSTRIEHOF SCHERENBOSTEL

Köckerling

Allrounder

101.EXT-1030

Scharspitze
pointe / point

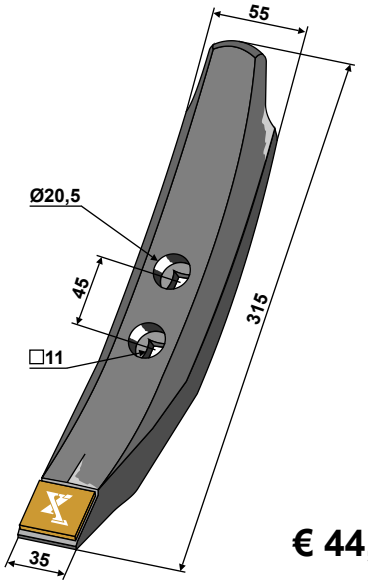

€ 44,90

Orig.-Nr. / réf. origine / orig.-part-no.	504019 - 504009 - 915772
Gewicht / poids / weight	2,240

1060810
Schraube - 10.9
boulon / bolt

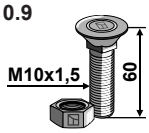

10.ST-HH-24
Scheibe
rondelle
washer

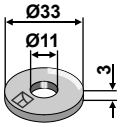

Köckerling

Allrounder

101.EXT-1034

Gänsefußschar
soc triangulaire
sweep share

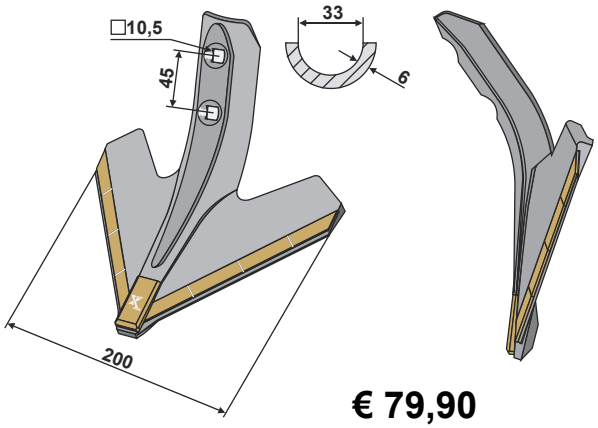

€ 79,90

Orig.-Nr. / réf. origine / orig.-part-no.	504032
Gewicht / poids / weight	1,630

1060810
Schraube - 10.9
boulon / bolt

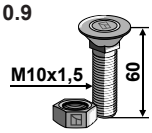

10.ST-HH-24
Scheibe
rondelle
washer

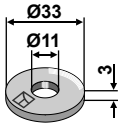

Köckerling

101.EXT-1109

Gänsefußschar
soc triangulaire
sweep share

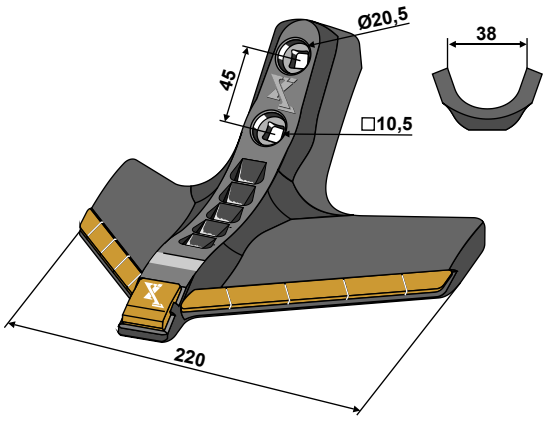

€ 96,50

Orig.-Nr. / réf. origine / orig.-part-no.	937658
Gewicht / poids / weight	2,530

Köckerling

TOPMIX

101.EXT-1036

Flügelschar
soc à aillette
stubble share

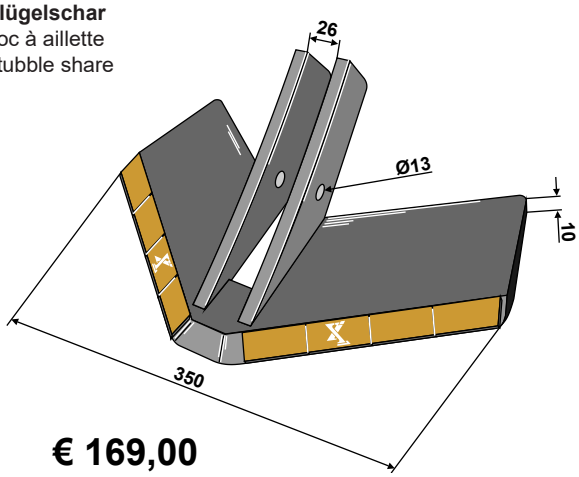

€ 169,00

Orig.-Nr. / réf. origine / orig.-part-no.	506025
Gewicht / poids / weight	4,850

63-1265-1
Schraube - 10.9
boulon
bolt

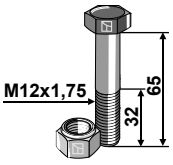

- Keine Original-Ersatzteile - Il nes s'agit pas de pièces originales - No genuine spare parts -

Maße und Gewichte annähernd und unverbindlich - Les mesures et poids sont approximatifs et sous réserve - Dimensions and weights are approximate and not binding
Technische Änderungen vorbehalten - Modifications techniques réservées - Technical changes reserved

Obenstehende Original Ersatzteil Nr. dienen ausschließlich zu Vergleichszwecken!
alle Preise inklusive Mehrwertsteuer

extreme® CARBIDE LINE

INDUSTRIEHOF SCHERENBOSTEL

Köckerling

TOPMIX

101.EXT-1096 re/dr/ri
101.EXT-1097 li/ga/le

Ersatzflügel
aileron de rechang
replacement wing

Abb.- links
fig.- gauche
illu.- left

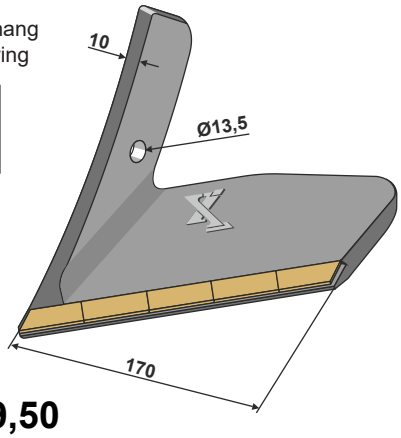

€ 69,50

Orig.-Nr. / réf. origine / orig.-part-no. **re/dr/ri**	932214
Orig.-Nr. / réf. origine / orig.-part-no. **li/ga/le**	932216
Gewicht / poids / weight	2,210

63-1265-1
Schraube - 10.9
boulon
bolt

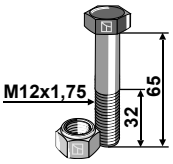

Köckerling

TOPMIX

101.EXT-1131 re/dr/ri
101.EXT-1132 li/ga/le

Ersatzflügel
aileron de rechang
replacement wing

Flacheren Eingriffswinkel
Angle de pression plus plat
More shallow working angle

Abb.- links
fig.- gauche
illu.- left

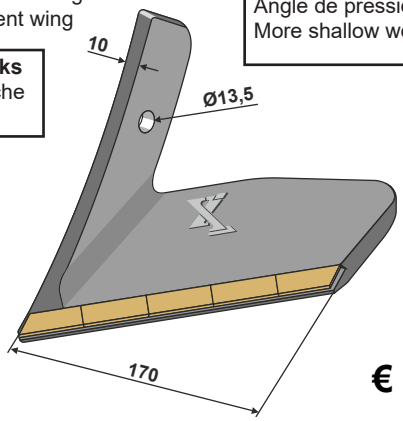

€ 59,50

Orig.-Nr. / réf. origine / orig.-part-no. **re/dr/ri**	939372
Orig.-Nr. / réf. origine / orig.-part-no. **li/ga/le**	939370
Gewicht / poids / weight	1,870

63-1265-1
Schraube - 10.9
boulon
bolt

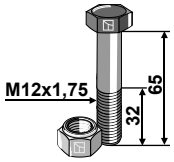

Köcherling

101.EXT-1146

Gänsefußschar
soc triangulaire
sweep share

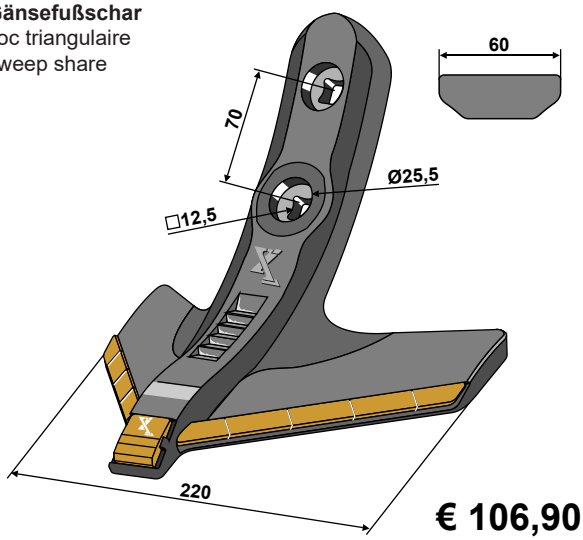

€ 106,90

Orig.-Nr. / réf. origine / orig.-part-no.	
937658	
Gewicht / poids / weight	3,720

1260810
Schraube - 10.9
boulon
bolt

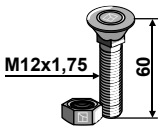

Köckerling

101.EXT-1122

Schmalschar
soc étroit
narrow share

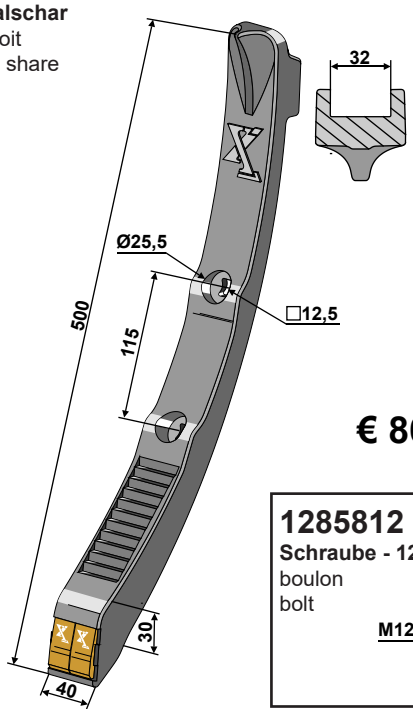

€ 86,50

1285812
Schraube - 12.9
boulon
bolt

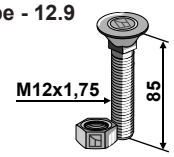

Orig.-Nr. / réf. origine / orig.-part-no.	915774
Gewicht / poids / weight	4,400

Technische Änderungen vorbehalten - Modifications techniques réservées - Technical changes reserved
Maße und Gewichte annähernd und unverbindlich - Les mesures et poids sont approximatifs et sous réserve - Dimensions and weights are approximate and not binding

- Keine Original-Ersatzteile - Il nes s'agit pas de pièces originales - No genuine spare parts -

Obenstehende Original Ersatzteil Nr. dienen ausschließlich zu Vergleichszwecken!
alle Preise inklusive Mehrwertsteuer

extreme® CARBIDE LINE

INDUSTRIEHOF SCHERENBOSTEL

Lemken

KARAT

101.EXT-1028

Scharspitze
pointe / point

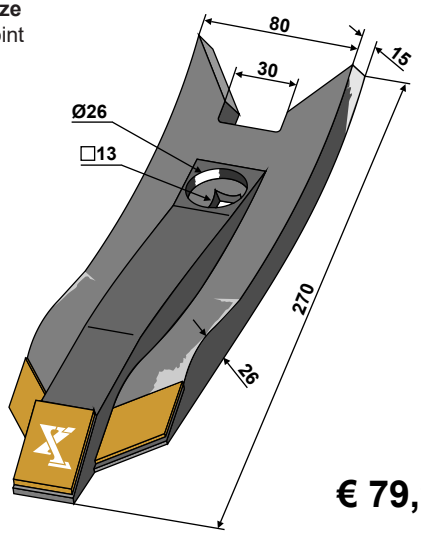

€ 79,90

Orig.-Nr.
réf. origine / orig.-part-no.

Gewicht / poids / weight	2,150

1255VLE
Schraube - 12.9
boulon
bolt

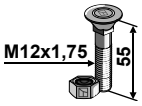

Lemken

KARAT

101.EXT-1029

Scharspitze
pointe / point

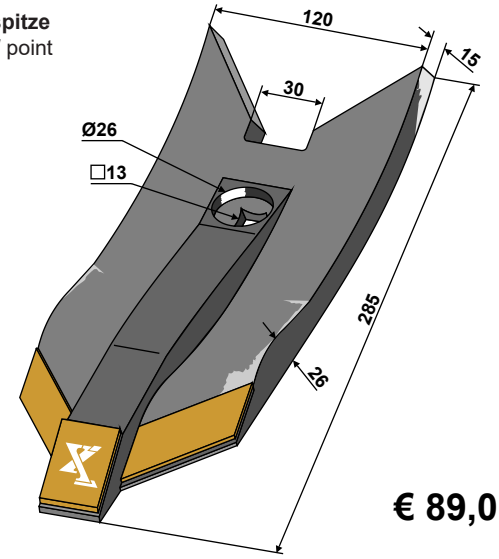

€ 89,00

Orig.-Nr.
réf. origine / orig.-part-no.

Gewicht / poids / weight	3,200

1255VLE
Schraube - 12.9
boulon
bolt

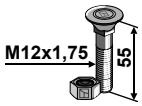

Lemken

101.EXT-1071 re/dr/ri
101.EXT-1070 li/ga/le

Karat Kristall

Ersatzflügel
aileron de rechange / replacement wing

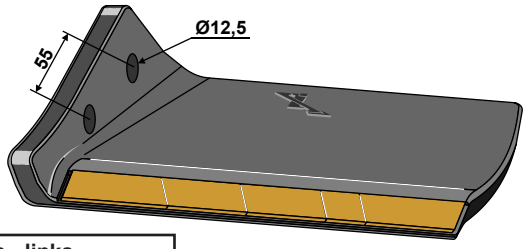

Abb.- links
fig.- gauche / illu.- left

€ 62,00

Orig.-Nr. / réf. origine / orig.-part-no. **re/dr/ri**	3374460
Orig.-Nr. / réf. origine / orig.-part-no. **li/ga/le**	3374461
für Arbeitsbreite pour largeur de travail / for working width	**300**
Gewicht / poids / weight	2,500

129093110
Schraube - 12.9
boulon
bolt

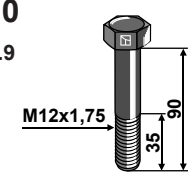

30-MU12-3
Mutter
écrou
nut

- Keine Original-Ersatzteile - Il nes s'agit pas de pièces originales - No genuine spare parts -

Maße und Gewichte annähernd und unverbindlich - Les mesures et poids sont approximatifs et sous réserve - Dimensions and weights are approximate and not binding
Technische Änderungen vorbehalten - Modifications techniques réservées - Technical changes reserved

Obenstehende Original Ersatzteil Nr. dienen ausschließlich zu Vergleichszwecken!
alle Preise inklusive Mehrwertsteuer

extreme® CARBIDE LINE

INDUSTRIEHOF SCHERENBOSTEL

Lemken

101.39117 — **Smaragd**

Scharspitze / pointe / point

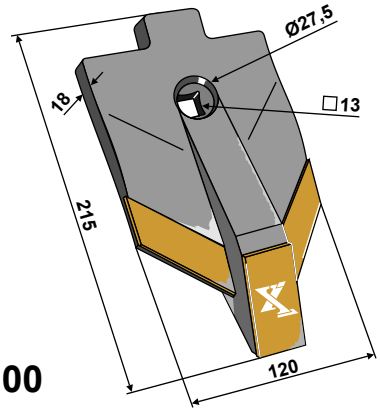

€ 89,00

Orig.-Nr. / réf. origine / orig.-part-no.	3374391 / 3374392 / 3374387
Gewicht / poids / weight	2,690

1235812
Schraube - 12.9
boulon
bolt

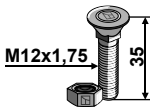

Lemken

101.EXT-1002 re/dr/ri
101.EXT-1003 li/ga/le — **Smaragd**

Ersatzflügel
aileron de rechange / replacement wing

Abb.- links
fig.- gauche
illu.- left

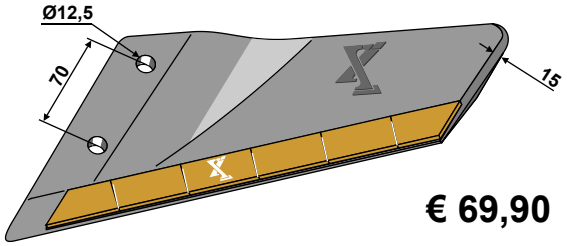

€ 69,90

Orig.-Nr. réf. origine / orig.-part-no. **re/dr/ri**	3374420 - 3374424
Orig.-Nr. réf. origine / orig.-part-no. **li/ga/le**	3374421 - 3374425
für Arbeitsbreite pour largeur de travail / for working width	**480**
Gewicht / poids / weight	3,100

30.046
Schraube - 10.9
boulon
bolt

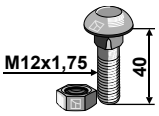

Lemken

101.EXT-1153 — **Koralin**

Strohstriegelzinken
Dent de paille
Straw tine

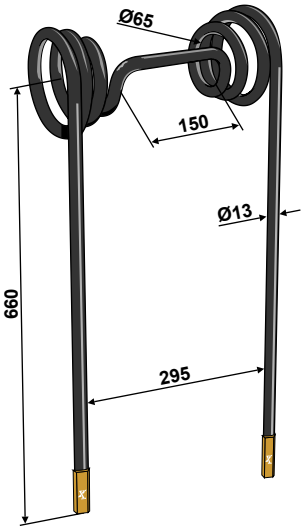

€ 84,90

Orig.-Nr. / réf. origine / orig.-part-no.	35310054
Gewicht / poids / weight	3,210

Lemken

101.EXT-1113 — **Kompaktor**

Gänsefußschar
soc triangulaire
sweep share

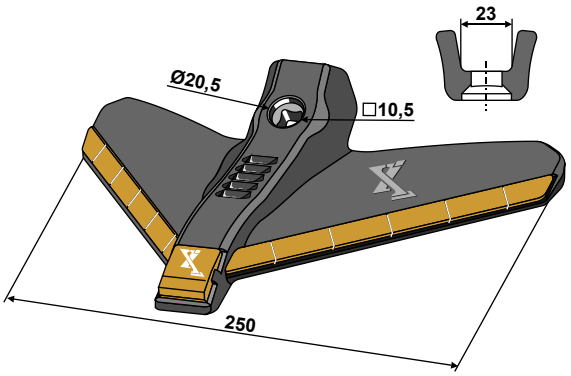

€ 87,50

Orig.-Nr. / réf. origine / orig.-part-no.	3374356
Gewicht / poids / weight	2,370

1045810
Schraube - 10.9
boulon / bolt

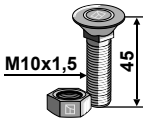

- Keine Original-Ersatzteile - Il nes s'agit pas de pièces originales - No genuine spare parts -

Maße und Gewichte annähernd und unverbindlich - Les mesures et poids sont approximatifs et sous réserve - Dimensions and weights are approximate and not binding
Technische Änderungen vorbehalten - Modifications techniques réservées - Technical changes reserved

Obenstehende Original Ersatzteil Nr. dienen ausschließlich zu Vergleichszwecken!
alle Preise inklusive Mehrwertsteuer

extreme® CARBIDE LINE

INDUSTRIEHOF SCHERENBOSTEL

Nichols

101.QC-25		101.QC-05		101.QC-01	
Wechselspitze pointe interchangeable / replacement tip 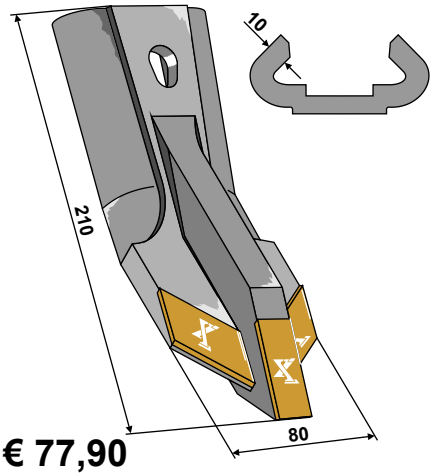 **€ 77,90**		**Sicherungsfeder** ressort de sécurité security spring 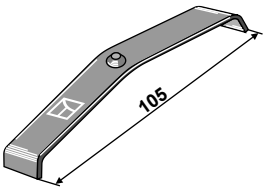 **€ 4,90**		**Schar-Keil** fixation rapide clip-on 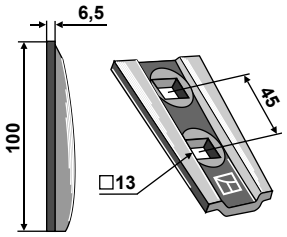 **€ 8,90**	
Orig.-Nr. / réf. origine / orig.-part-no.		**Orig.-Nr.** / réf. origine / orig.-part-no.		**Orig.-Nr.** / réf. origine / orig.-part-no.	
		QCRS-F4		QC11247	
Gewicht / poids / weight	1,830	**Gewicht** / poids / weight	0,030	**Gewicht** / poids / weight	0,360

Pöttinger

Synkro Grubber

101.EXT-1052	
Schmalschar soc étroit narrow share **12851410** **Schraube - 10.9** boulon bolt (105924) 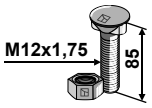 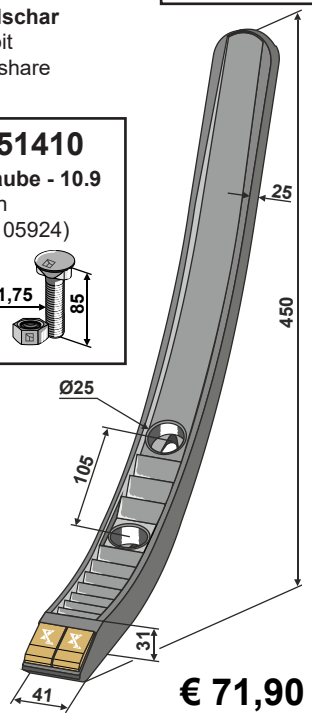 **€ 71,90**	
Orig.-Nr. réf. origine / orig.-part-no.	
Gewicht / poids / weight	4,520

- Keine Original-Ersatzteile - Il nes s'agit pas de pièces originales - No genuine spare parts -

Maße und Gewichte annähernd und unverbindlich - Les mesures et poids sont approximatifs et sous réserve - Dimensions and weights are approximate and not binding
Technische Änderungen vorbehalten - Modifications techniques réservées - Technical changes reserved

Obenstehende Original Ersatzteil Nr. dienen ausschließlich zu Vergleichszwecken!
alle Preise inklusive Mehrwertsteuer

extreme® CARBIDE LINE

INDUSTRIEHOF SCHERENBOSTEL

Pöttinger

101.EXT-1013

Scharspitze
pointe / point

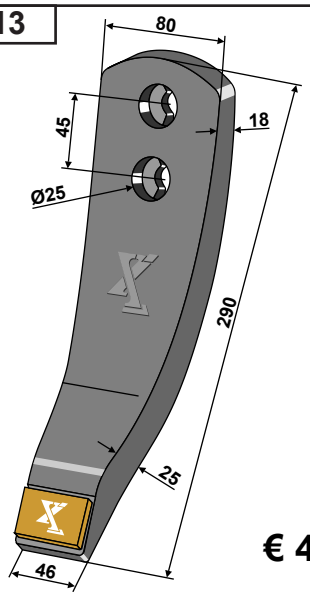

€ 44,50

Orig.-Nr. réf. origine / orig.-part-no.	9762500270 - 9762500151
Gewicht / poids / weight	2,950

12851410
Schraube - 10.9
boulon
bolt (105924)

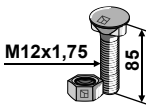

Pöttinger

101.EXT-1063 re/dr/ri
101.EXT-1062 li/ga/le

Abb.- links
fig.- gauche
illu.- left

Ersatzflügel
aileron de rechange
replacement wing

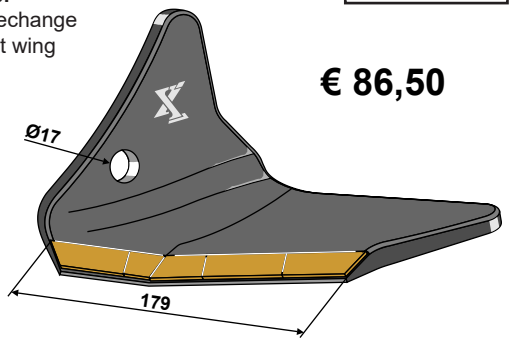

€ 86,50

Orig.-Nr. / réf. origine / orig.-part-no. **re/dr/ri**	9762500240
Orig.-Nr. / réf. origine / orig.-part-no. **li/ga/le**	9762500230
für Arbeitsbreite pour largeur de travail / for working width	**300**
Gewicht / poids / weight	1,840

16659318
Schraube - 8.8
boulon
bolt

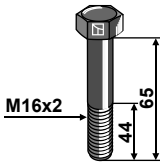

30-MU16-2
Mutter
écrou
nut

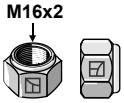

Quivogne

101.5059

Scharspitze
pointe / point

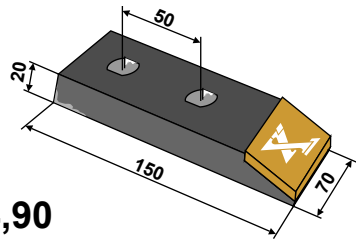

€ 64,90

Orig.-Nr. / réf. origine / orig.-part-no.	SOC00041
Gewicht / poids / weight	1,440

Quivogne

101.EXT-1024

Scharspitze
pointe / point

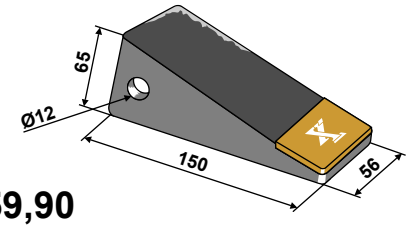

€ 59,90

Orig.-Nr. / réf. origine / orig.-part-no.	
Gewicht / poids / weight	1,780

Technische Änderungen vorbehalten - Modifications techniques réservées - Technical changes reserved
Maße und Gewichte annähernd und unverbindlich - Les mesures et poids sont approximatifs et sous réserve - Dimensions and weights are approximate and not binding

- Keine Original-Ersatzteile - Il nes s'agit pas de pièces originales - No genuine spare parts -

Obenstehende Original Ersatzteil Nr. dienen ausschließlich zu Vergleichszwecken!
alle Preise inklusive Mehrwertsteuer

extreme® CARBIDE LINE

INDUSTRIEHOF SCHERENBOSTEL

Väderstad

Marathon-Spirit

101.EXT-1091

Scharspitze
pointe
point

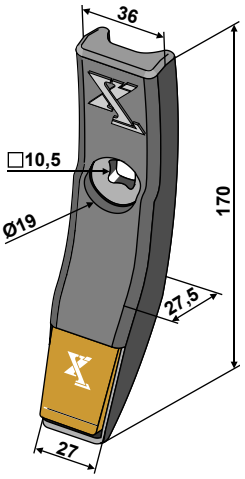

€ 24,90

Orig.-Nr. / réf. origine / orig.-part-no.	207053
Gewicht / poids / weight	0,800

1050810
Schraube - 10.9
boulon
bolt

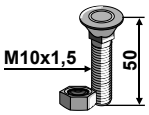

Väderstad

101.EXT-1094 re/dr/ri
101.EXT-1095 li/ga/le

Abb. links
fig. gauche
ill. left

Flügelschar
soc à ailettes / stubble share

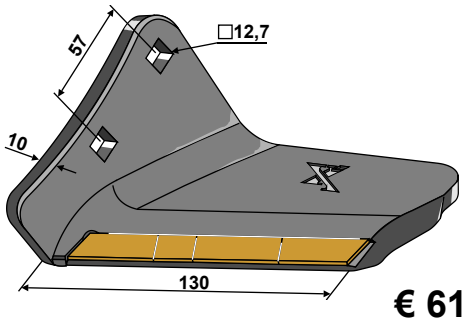

€ 61,90

Orig.-Nr. / réf. origine / orig.-part-no. **re/dr/ri**	475000
Orig.-Nr. / réf. origine / orig.-part-no. **li/ga/le**	475001
Gewicht / poids / weight	1,780

127060312
Schraube - 12.9
boulon
bolt

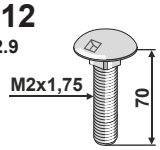

410-1002
Mutter - 10.9
écrou
nut

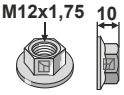

Väderstad

Marathon

101.EXT-1140

Scharspitze
pointe
point

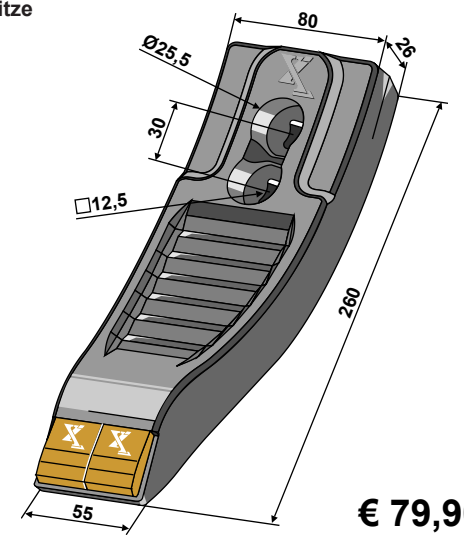

€ 79,90

Orig.-Nr. / réf. origine / orig.-part-no.	
205006	
Gewicht / poids / weight	3,500

1265810
Schraube - 12.9
boulon
bolt

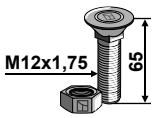

Väderstad

TopDown - Cultus - Swift

101.EXT-1139

Scharspitze
pointe
point

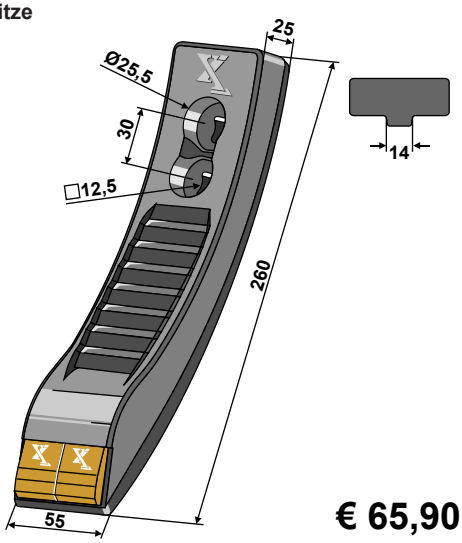

€ 65,90

Orig.-Nr. / réf. origine / orig.-part-no.	
498382	
Gewicht / poids / weight	2,700

1265812
Schraube - 12.9
boulon
bolt

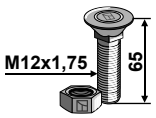

Technische Änderungen vorbehalten - Modifications techniques réservées - Technical changes reserved
Maße und Gewichte annähernd und unverbindlich - Les mesures et poids sont approximatifs et sous réserve - Dimensions and weights are approximate and not binding

- Keine Original-Ersatzteile - Il nes s'agit pas de pièces originales - No genuine spare parts -

Obenstehende Original Ersatzteil Nr. dienen ausschließlich zu Vergleichszwecken!
alle Preise inklusive Mehrwertsteuer