Smarte Weidezaungeräte

Made in Germany

AKO WEIDEZAUN

Duo Power X 6000 smart

• 12/230 Volt DUO Gerät – maximale Flexibilität • max. Zaunlänge bei mittlerem Bewuchs: 11 km • Allroundgerät – ideal für Pferde, Rinder, Schafe und zur Wildschwein- und Wolfsabwehr • verwendbar von mittlerem bis starkem Bewuchs • Solarunterstützung möglich • GPS Detektiv • mehrfarbige LED-Bargraph-Anzeige für Ausgangsspannung und Akkukontrolle • inkl. Anschlusskabel

Input: 7,5 Joule, Output: 5 Joule
Art. Nr. 372876

5 Jahre Garantie 5

~~499,- €~~
479,- €
inkl. MwSt.

Sun Power S 2400 smart

• sehr leistungsstarkes Allround-Kompakt-Solargerät • universell für alle Standardzäune • ideal für Pferde- und Rinderweiden, Ziegen, Schafe • GPS Detektiv • 30 Watt Solarmodul • inkl. 12 Volt, 18 Ah AGM Akku • inkl. Anschlusskabel

Input: 3,2 Joule, Output: 2,4 Joule
Art. Nr. 372953

5 Jahre Garantie 5

~~715,- €~~
679,- €
inkl. MwSt.

Duo Power Xi 8000 smart

• extrem schlagstarkes 12/230 Volt DUO-Gerät für den anspruchsvollen mobilen oder stationären Einsatz • einsetzbar auch bei starkem Bewuchs • unser Allroundgerät – ideal für Pferde, Bullen, Schafe und zur Wildschwein- und Wolfsabwehr • mit High/Low/Aus-Schalter • mehrfarbige LED-Bargraph-Anzeige für Ausgangsspannung und Akkukontrolle • max. Zaunlänge bei mittlerem Bewuchs: 17 km • inkl. Anschlusskabel

Input: 12 Joule, Output: 8 Joule
Art. Nr. 372879

5 Jahre Garantie 5

~~589,- €~~
559,- €
inkl. MwSt.

Connected to Cloud

5 Jahre Garantie 5

~~359,- €~~
339,- €
inkl. MwSt.

Mehr Infos zu zu den kostenlosen Apps AKO SmartEnergizer und AKO SmartSatellite sowie der smarten Welt von AKO:

NEW

~~199,- €~~
179,- €
inkl. MwSt.

Duo Power X 1600 smart

• 12/230 Volt DUO Gerät mit effizienter Ausgangsleistung • max. Zaunlänge bei mittlerem Bewuchs: 2,5 km • mit High/Low/Aus-Schalter für 2 verschieden starke Ausgangsleistungen • inkl. Anschlusskabel

Input: 2,2 Joule, Output: 1,6 Joule
Art. Nr. 372869

AKO Smart Satellite 2.0

• smarter Zaunprüfer / Steuerung per App vom Smartphone / Browser (PC) möglich • permanente Kontrolle (24/7) • direkt integrierte Cloud-Anbindung / kein WLAN nötig • Echtzeit-Alarmmeldung bei Unterschreiten der einstellbaren Mindesthütespannung

Art. Nr. 441145

- **GRATIS App und keinerlei Folgekosten für die mitgelieferten Funktionen der App**
- Es können in der App unbegrenzt smarte Geräte und Anwender verwaltet werden

AKO SmartEnergizer und AKO SmartSatellite sind Bestandteil der Kerbl-App. Verfügbar für Android, iOS und als Webanwendung.

Kratzbürste flexibel

• ermöglicht ein arttypisches Scheuern an Kopf und Körperseiten • sorgt für ideale Reinigung und Pflege des Fells • 3-teilige Konstruktion bietet flexible Anpassung an unterschiedliche Montageorte • flach an der Wand oder gebogen um Ecken, Pfählen montierbar • für Rinder und Kälber, Pferde uvm. geeignet • inkl. Befestigungsmaterial

Neuheit NEW

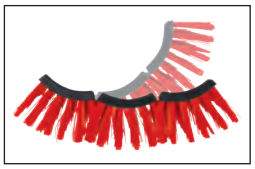

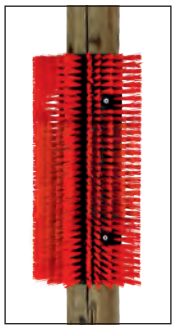

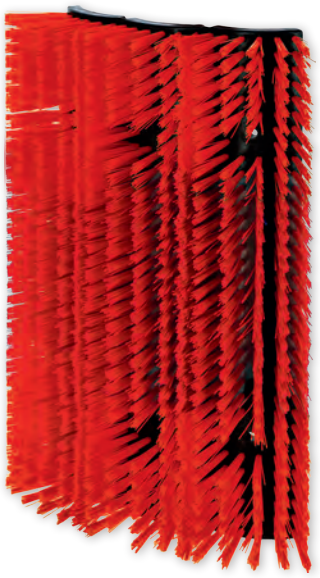

Art. Nr.	Farbe	Breite	Höhe	Tiefe	Borstenmaterial	Borstenlänge		€
293111	rot	30 cm	43 cm	9,5 cm	Polyamid	5,5 cm	1	32,90

Kratzmatte

• aus natürlichem Gummimaterial • bewegliche und weiche Noppen sorgen für beste Fellpflege ohne Risiko von Hautirritationen • rechteckige Form mit vielen Befestigungslöchern zur stabilen Montage • multifunktionale Anwendungsmöglichkeiten z. B. flach an der Wand oder rund um Säulen, Pfähle oder Ecken • nicht für ausgewachsene Rinder geeignet

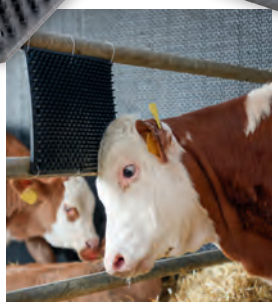

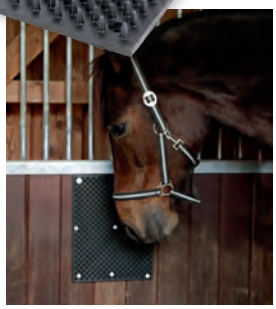

Art. Nr.	Farbe	Länge	Breite		€
32678	schwarz	40 cm	30 cm	1/12	22,50
32689	schwarz	60 cm	40 cm	1/6	36,50

Kratz- und Reinigungsmatte KratzPad

Die flexible Matte für die natürliche Fellpflege - ganz ohne Hilfsmittel

Einfach, flexibel und sicher: die Kratz- und Reinigungsmatte für Pferde und andere Tiere mit der hautschonenden Struktur. Aufgrund der flexiblen Konstruktion ganz einfach auf geraden Flächen, über Eck oder an Bäumen oder Pfosten montierbar.

• besondere Struktur der Matte verhindert Wunden und Kratzer am Tier - selbst bei ständigem Reiben • einfach zu montieren im Stall, an Zäunen, an Baumstämmen, an Pfosten, an Wänden etc. • schützt Ihre Infrastruktur: angeknabberte Boxentüren, beschädigte Zaunpfosten oder abgeknabberte Baumrinden können mit der Matte einfach vermieden werden • hergestellt aus widerstandsfähigem Polyethylen • nicht für ausgewachsene Rinder geeignet

Made in the EU

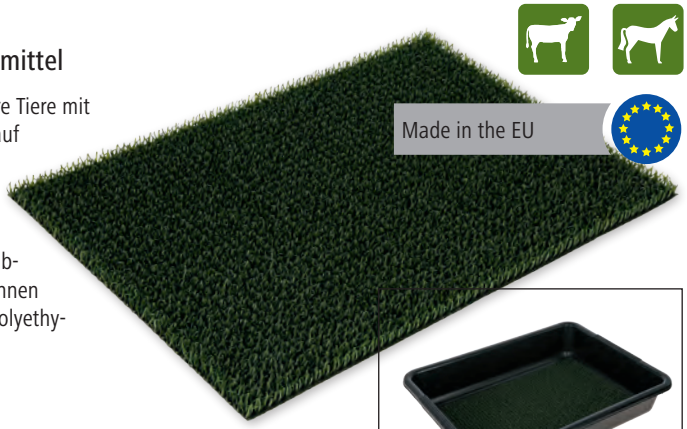

Auch als Reinigungsmatte nutzbar:
• durch die Chemikalienbeständigkeit kann die Matte auch in Stiefeldesinfektionswannen zur kombinierten Reinigung und Desinfektion eingesetzt werden

Einfachste Montage durch Schrauben oder Nageln

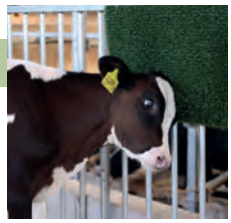

Art. Nr.	Farbe	Länge	Breite			€
3282838	grün	40 cm	60 cm	1/10	400	12,90
3282839	grün	55 cm	90 cm	1/10	120	21,90

Kratzbürste

Made in Germany

• sorgt für ideale Reinigung und Pflege des Fells • besonders Kopf und Hals können gebürstet werden • für Rinder und Kälber, Pferde, Ziegen uvm. geeignet • verschiedenste Montagemöglichkeiten (Wände, Ecken, Aufstallungen, Pfähle)

Art. Nr.	Farbe	Breite	Höhe	Tiefe	Borstenmaterial	Borstenlänge			€
293100	rot / blau	22 cm	50 cm	9 cm	Polyamid	5 cm	1	100	43,90

TV

Kratzbürste XL

Neuheit NEW

Made in Germany

• ermöglicht ein arttypisches Scheuern an Kopf und Körperseiten • sorgt für ideale Reinigung und Pflege des Fells • für Rinder und Kälber, Pferde, Ziegen uvm. geeignet • verschiedenste Montagemöglichkeiten (Wände, Ecken, Aufstallungen, Pfähle)

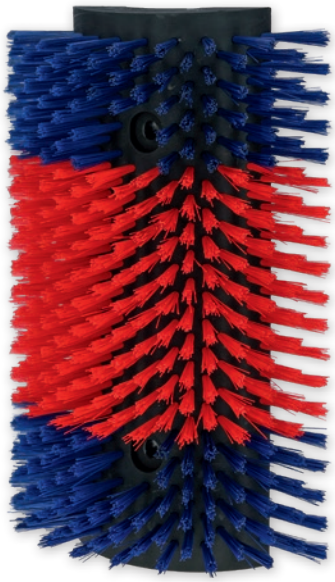

Art. Nr.	Farbe	Breite	Höhe	Tiefe	Borstenmaterial	Borstenlänge		€
293105	rot / blau	32 cm	50 cm	11 cm	Polyamid	6 cm	1	59,90

Kratzbürste HAPPYCOW Bully

• ermöglicht ein arttypisches Scheuern an Kopf und Körperseiten • sehr robuste Konstruktion, ausgelegt für die Bullenmast • flexible Montage an Aufstallungen oder Wänden • hochwertige, widerstandsfähige Borsten • austauschbare Bürstenleisten

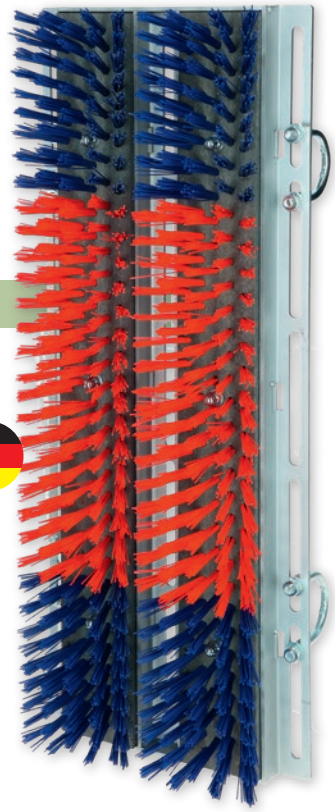

geeignet für Initiative Tierwohl Rindermast

Made in Germany

Art. Nr.	Farbe	Breite	Höhe	Borstenmaterial		€
293130	rot / blau	30 cm	90 cm	Polyamid	1	179,00

Art. Nr.	Beschreibung	Farbe	Breite	Höhe		€
293130-2	Bürste für Kratzbürste HAPPYCOW Bully	rot / blau	15 cm	90 cm	1	36,90

Kratzbürste halbrund XL

• ermöglicht ein arttypisches Scheuern an Kopf und Körperseiten • sorgt für ideale Reinigung und Pflege des Fells • für Rinder und Kälber, Pferde, Ziegen uvm. geeignet • verschiedenste Montagemöglichkeiten (Wände, Ecken, Aufstallungen, Pfähle)

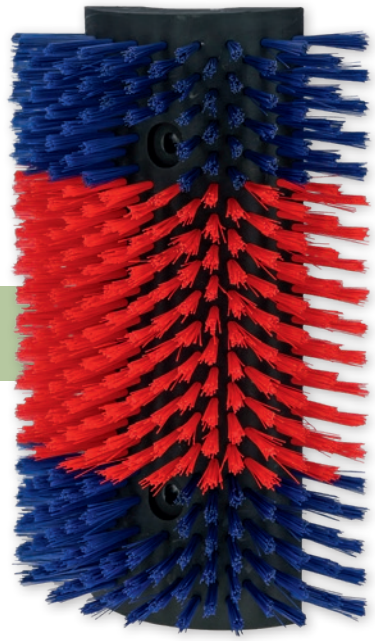

2 übereinander angebrachte Bürsten sind geeignet für Initiative Tierwohl Rindermast.

Made in Germany

Art. Nr.	Farbe	Breite	Höhe	Tiefe	Borstenmaterial	Borstenlänge		€
293105	rot / blau	32 cm	50 cm	11 cm	Polyamid	6 cm	1	59,90

alle Preise inklusive Mehrwertsteuer

Universal-Kunststoffschaufel

- leichte, kompakte und robuste Mehrzweckschaufel
- vielseitig verwendbar – geeignet für den Einsatz in der Landwirtschaft, im Reitsport, im Garten sowie beim Schneeräumen
- klein und handlich, passt auf den Traktor, Anhänger oder ins Auto und ist schnell einsatzbereit
- temperaturbeständig
- stoßfest

Art. Nr.	Stiel	Farbe	Material	Länge	Breite			€
29442	mit Kunststoffstiel und D-Griff	dunkelgrün	Kunststoff	118 cm	31 cm	1	0,22	19,90
29443	mit Kunststoffstiel und D-Griff	royalblau	Kunststoff	118 cm	31 cm	1	0,22	19,90
29444	mit Kunststoffstiel und ergonomischem Griff	dunkelgrün	Kunststoff	118 cm	31 cm	1	0,22	19,90
29445	mit Kunststoffstiel und ergonomischem Griff	royalblau	Kunststoff	118 cm	31 cm	1	0,22	19,90

Kerbl Universalschaufel Aluminium

- gefertigt aus robustem Aluminium für härteste Bedingungen
- korrosionsgeschützt und besonders langlebig durch Harteloxal-Schicht
- durch glatte und beschichtete Oberfläche auch ideal zum Schneeräumen geeignet
- leichtes Gewicht ermöglicht kraftsparendes Arbeiten
- passender Stiel: 296714

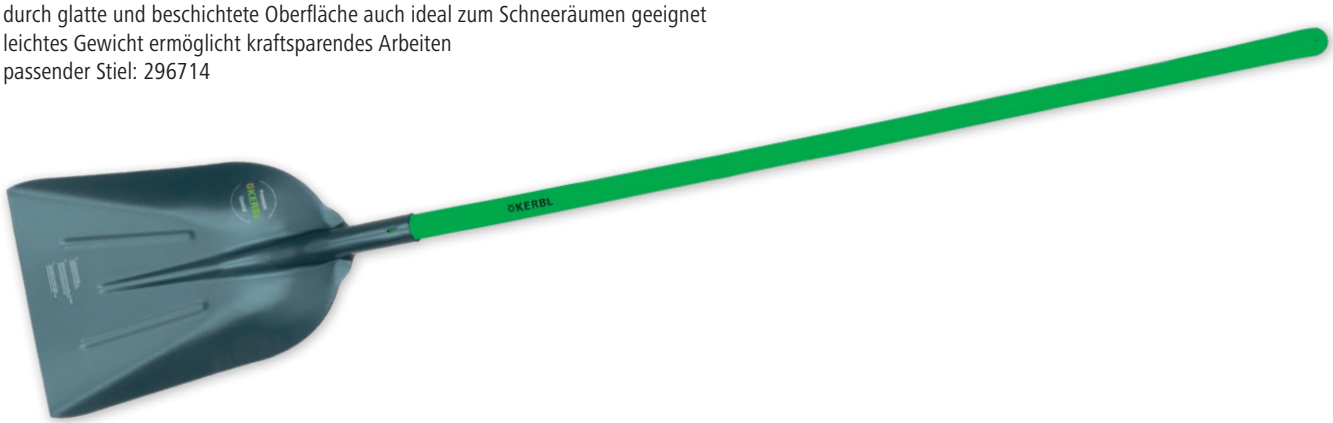

Art. Nr.	Stiel	Farbe	Länge	Breite	Ø Anstielung			€
296712	ohne Stiel	grau	39 cm	33 cm	38 mm	1/5	130	23,90
296713	mit lackiertem Eschenstiel 140 cm	grau / grün	39 cm	33 cm	38 mm	1		35,90
296715	ohne Stiel	grau	50 cm	39 cm	38 mm	1/5		37,90
296716	mit lackiertem Eschenstiel 140 cm	grau / grün	50 cm	39 cm	38 mm	1		48,90

Art. Nr.	Beschreibung	Farbe	Material	Länge	Breite		€
296714	Schaufelstiel für Universalschaufel Aluminium	grün	Esche	135 cm	3,5 cm	1	13,90

Desinfektionsmatte für LKW

• 2 Desinfektionsmatten für LKW/PKW – flexibel an Spurbreite anpassbar • optimal zum Errichten von Desinfektionsschleusen • wirksamer Schutz vor Keimen, Bakterien und Viren über Fahrzeugreifen • befüllbar mit handelsüblichen Desinfektionslösungen • Überfahrgeschwindigkeit: max. 5 km/h • Gewebematerial: Polymar Scrim • Plane Materialgewicht: 600g/m²

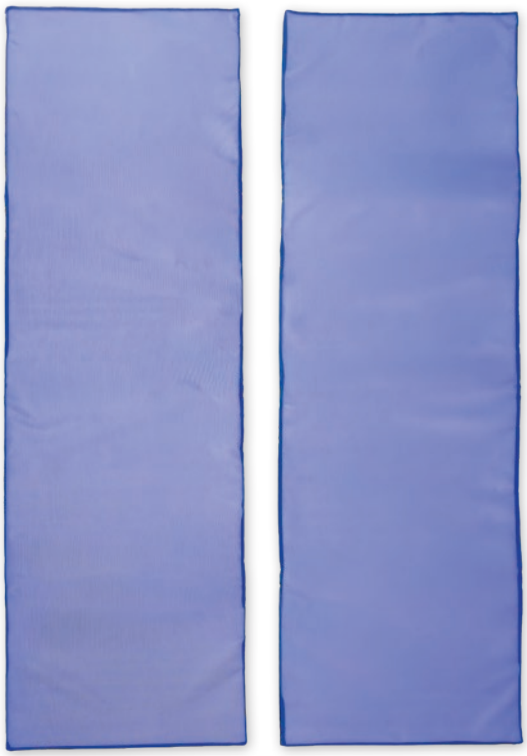

Art. Nr.	Farbe	Länge	Breite	Höhe			€
16516	blau	400 cm	120 cm	4 cm	1	1	1.195,00

Mobiler LED-Strahler

• leistungsstarker, wiederaufladbarer LED-Strahler • 90° ausklappbarer Standfuß zum Aufstellen oder Aufhängen • Karabinerring und integrierter Magnet für flexible Montage • robustes, kompaktes Gehäuse mit Kantenschutz • mit Ladezustandsanzeige • ideal für Arbeiten an dunklen Orten: Werkstatt, Baustelle, Outdoor, Camping • USB-C Ladeschnittstelle (wiederaufladbare Li-Ion Batterie enthalten) • inkl. USB-Kabel

Technische Daten	
Leuchtstufen	4 Leuchtstufen
Leuchtstufen Modi	25 % / 50 % / 100 % / Blinken
Spannung	3,7 V
Akkutechnologie	Li-Ion
Akkukapazität	2.200 mAh
Akkuladezeit	2 h
Leuchtdauer	ca. 8 h
Schutzart	IP54

Art. Nr.	Beschreibung	Farbe	Leistung	Länge	Breite	Höhe	Lichtstrom			€	
345633	WorkFire 1000	schwarz / grau	10 W	10 cm	10 cm	4,5 cm	1.000 lm	1/30	900	20,90	NEW

Klauenpflegespray Stockholm

• ideal für den Einsatz bei Pferden, Rindern oder Schafen - besonders in der Weidesaison • fördert die Regeneration von Haut und Klauen • bildet eine wasserabweisende Schutzschicht • Stockholm Teer wird seit Jahrhunderten in der Tierpflege eingesetzt • praktisches Sprayformat für gezielte und hygienische Anwendung • auch geeignet zur Vorbeugung von Hautirritationen durch Feuchtigkeit

mit Stockholm-Teer

Art. Nr.	Inhalt		€
163632	400 ml	1	8,90

Technovit-2-Protect

Made in Germany

• volle Wirksamkeit ab dem ersten Sprühstoß: Mikrofeines Spray mit homogener Wirkstoffverteilung • ohne Antibiotika, frei von Formalin, Kupfer und anderen Schadstoffen • Aqua-Stopp Film: Stark haftender schmutz- und feuchtigkeitsabweisender Schutzfilm • AirFlow Membran: Natürliche atmungsaktive Schutzmembran • mit Teebaumöl und Zinkoxid: Schutz, Pflege und Regeneration • Farbindikator – cool mint: Immer im Blick: Auftrag- und Auffrischungskontrolle

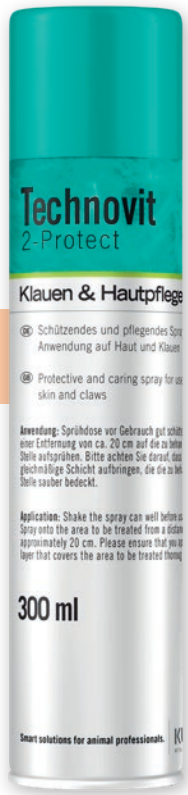

Empfohlen bei Hautverletzungen, Hautirritationen und Ekzemen. Pflege im Zwischenklauenbereich und Prophylaxe bei hohem Infektionsdruck im Stall.

Art. Nr.	Inhalt			€
163631	300 ml	1/24	1.320	23,50

passend für Lemken DeltaCut

Gänsefußschar 350mm

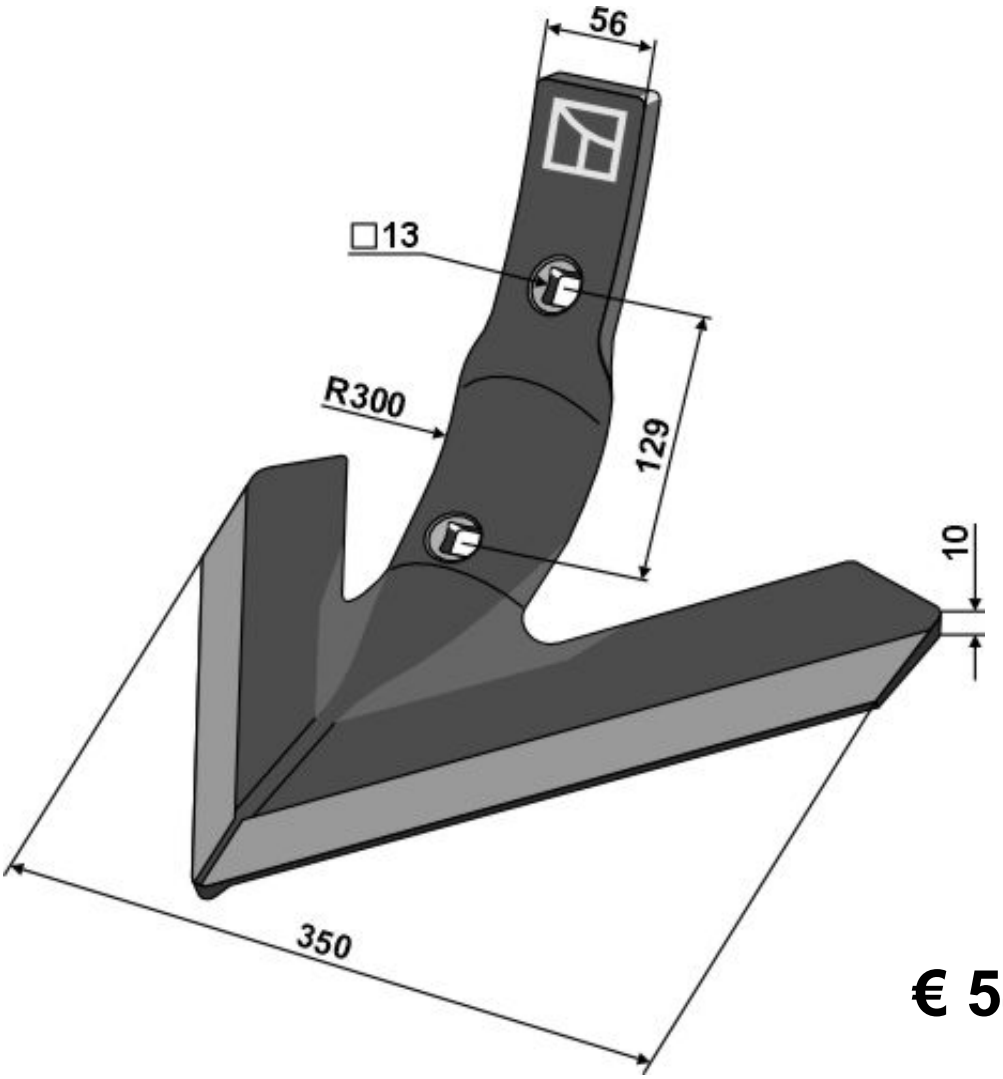

€ 54,90

- Kein Original Ersatzteil -
Die Original Ersatzteilnummer dient ausschließlich zu Vergleichszwecken!
Hinweis: Die unbefugte Verwendung der abgebildeten Zeichnung stellt einen Verstoß gegen das Urheberrecht dar und wird von uns rechtlich verfolgt.

passend für	Lemken Karat 33710066
Gewicht	4.900 kg
Arbeitsbreite	350 mm
Bohrungsabstand	129 mm
Stärke	10 mm

alle Preise inklusive Mehrwertsteuer

passend für Güttler

Kultureggenzinken

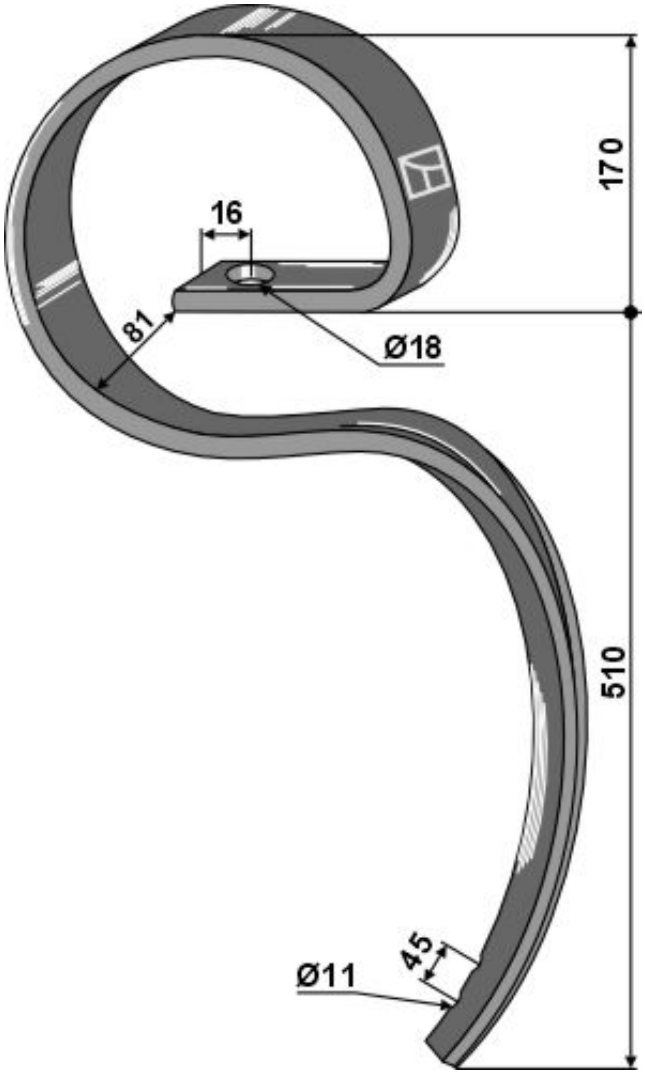

€ 53,90

- Kein Original Ersatzteil -
Die Original Ersatzteilnummer dient ausschließlich zu Vergleichszwecken!
Hinweis: Die unbefugte Verwendung der abgebildeten Zeichnung stellt einen Verstoß gegen das Urheberrecht dar und wird von uns rechtlich verfolgt.

passend für	Güttler 72000306 / Zinken 45x12 mm
Gewicht	4.840 kg
Bohrungsabstand	45 mm
Bohrung	11 mm
Gesamthöhe	680 mm

alle Preise inklusive Mehrwertsteuer

Neu im Lieferprogramm

passend für BOMECH

		Best. Nr.: réf. article part-no.	Orig.-Nr. réf. origine orig.-part-no.	
1	Gummi Auslaufmund	101.BOM-03	95155	€ 7,20
2	Feder Farmer	101.BOM-04	11419	€ 35,00
3	Halter für Schleppschuh	101.BOM-05	30000	€ 34,50
4	Schelle 9mm	101.BOM-06	95067	€ 1,50
5	Schraube M10x1,5 - 8.8	10259338		€ 0,30
6	Mutter M10x1,5	30-MU10-2		€ 0,15
7/8	Schraube M8x1,25 und Federring	8209338		€ 0,20
9	Schleppschuh	101.BOM-01	95089	€ 14,90

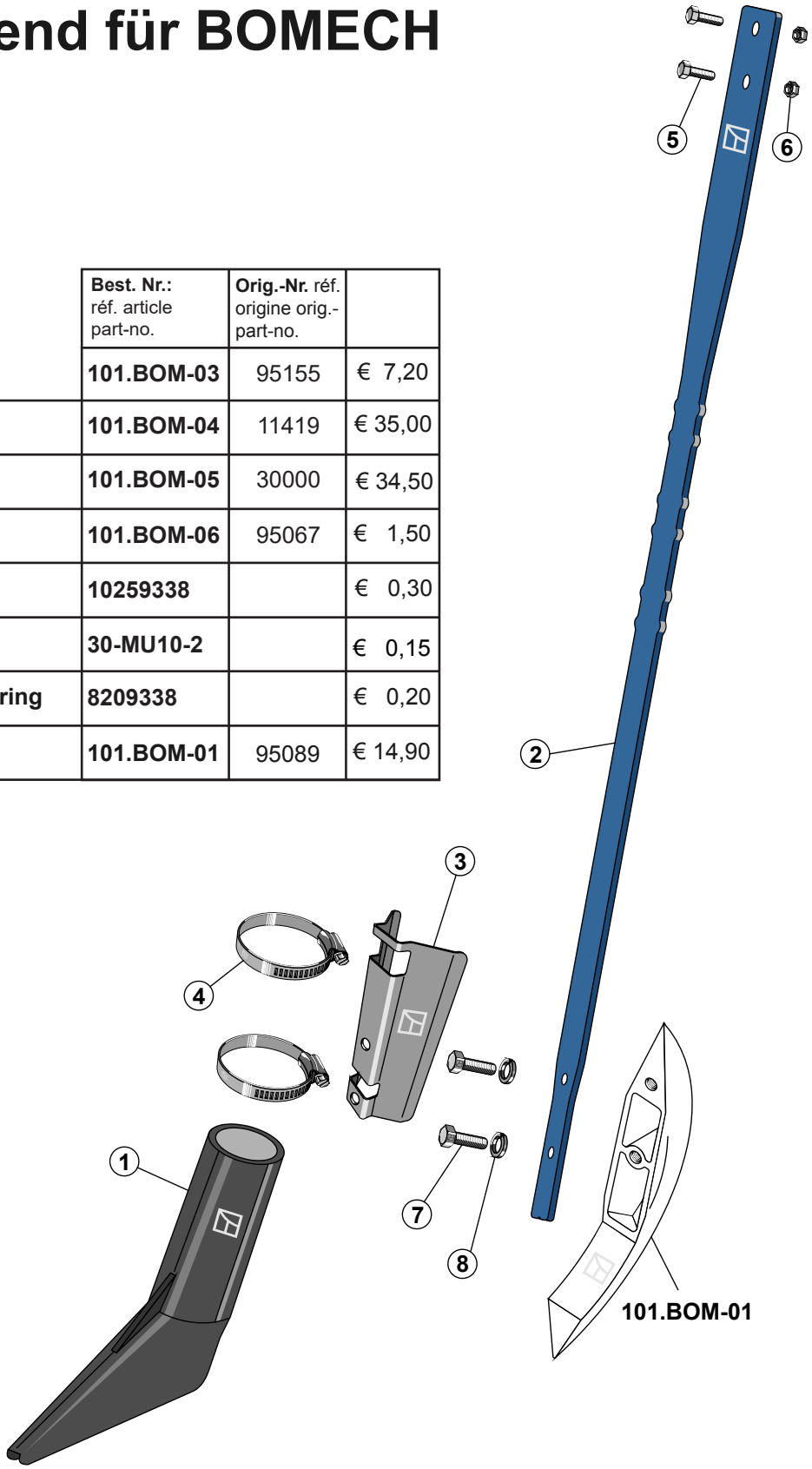

DE Keine Original-Ersatzteile - Originalnummern dienen ausschließlich zu Vergleichszwecken - Maße und Gewichte unverbindlich - Änderungen vorbehalten

FR

EN

alle Preise inklusive Mehrwertsteuer

Schlitzschuhdüse passend für Fliegl

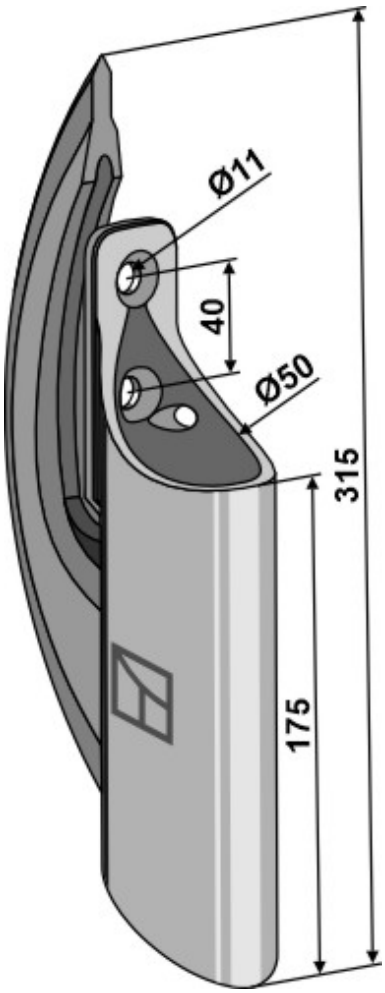

€ 39,90

- Kein Original Ersatzteil -
Die Original Ersatzteilnummer dient ausschließlich zu Vergleichszwecken!

Best.-Nr.	101.35960
Gewicht	2.100 kg
Höhe	315
Bohrungsabstand	40
Bohrung	11

Hersteller	Originalnummer
Fliegl	GFZUSG900100

alle Preise inklusive Mehrwertsteuer

beschichtet passend für Köckerling Agri-Farm, Einböck, Pöttinger, Sauerburger

Gänsefußschar 200mm - DURAFACE

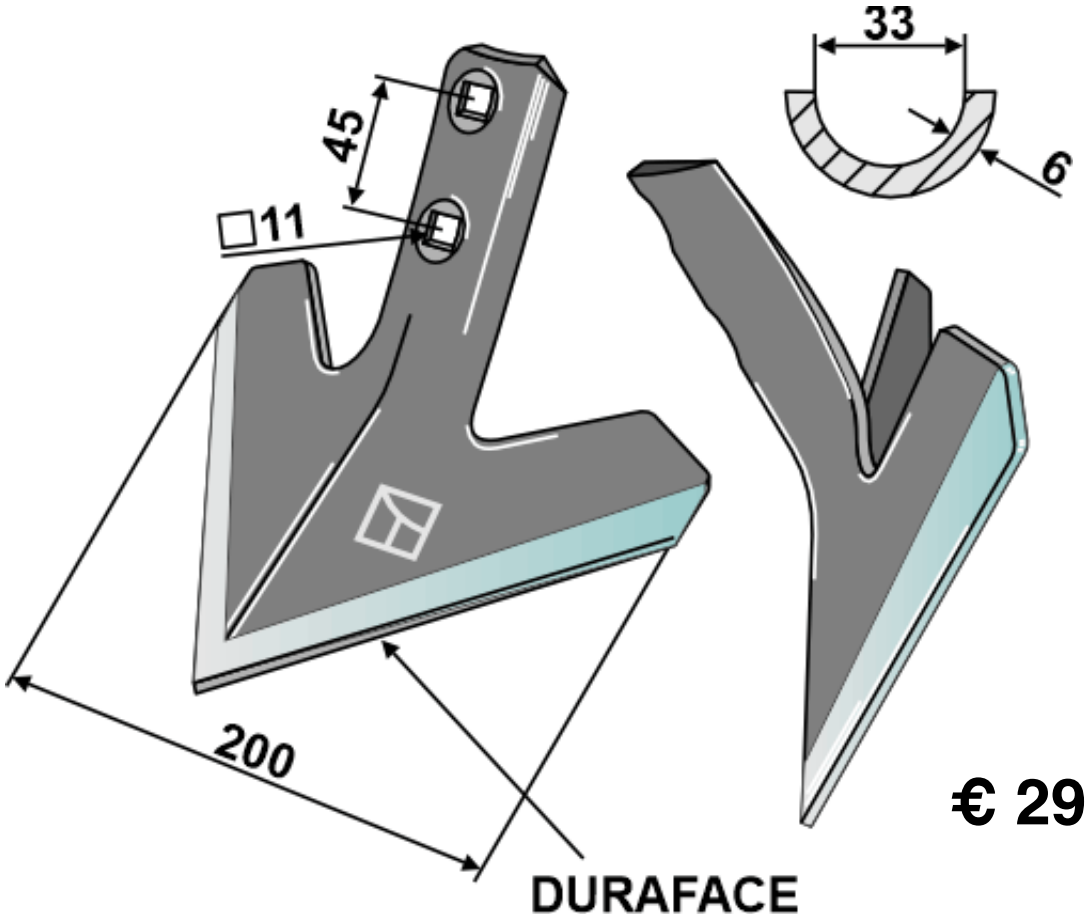

€ 29,50

- Kein Original Ersatzteil -
Die Original Ersatzteilnummer dient ausschließlich zu Vergleichszwecken!
Hinweis: Die unbefugte Verwendung der abgebildeten Zeichnung stellt einen Verstoß gegen das Urheberrecht dar und wird von uns rechtlich verfolgt.

Best.-Nr.	101.IND-1959.D
Gewicht	1.100 kg
Maschinentyp	**Kombiplus**
Maschinentyp	**Supermaxx Bio Grubber**
Dicke	6
Ausführung	DURAFACE
Arbeitsbreite	200
Bohrungsabstand	45

alle Preise inklusive Mehrwertsteuer

Hackschar 260 mm passend für Treffler

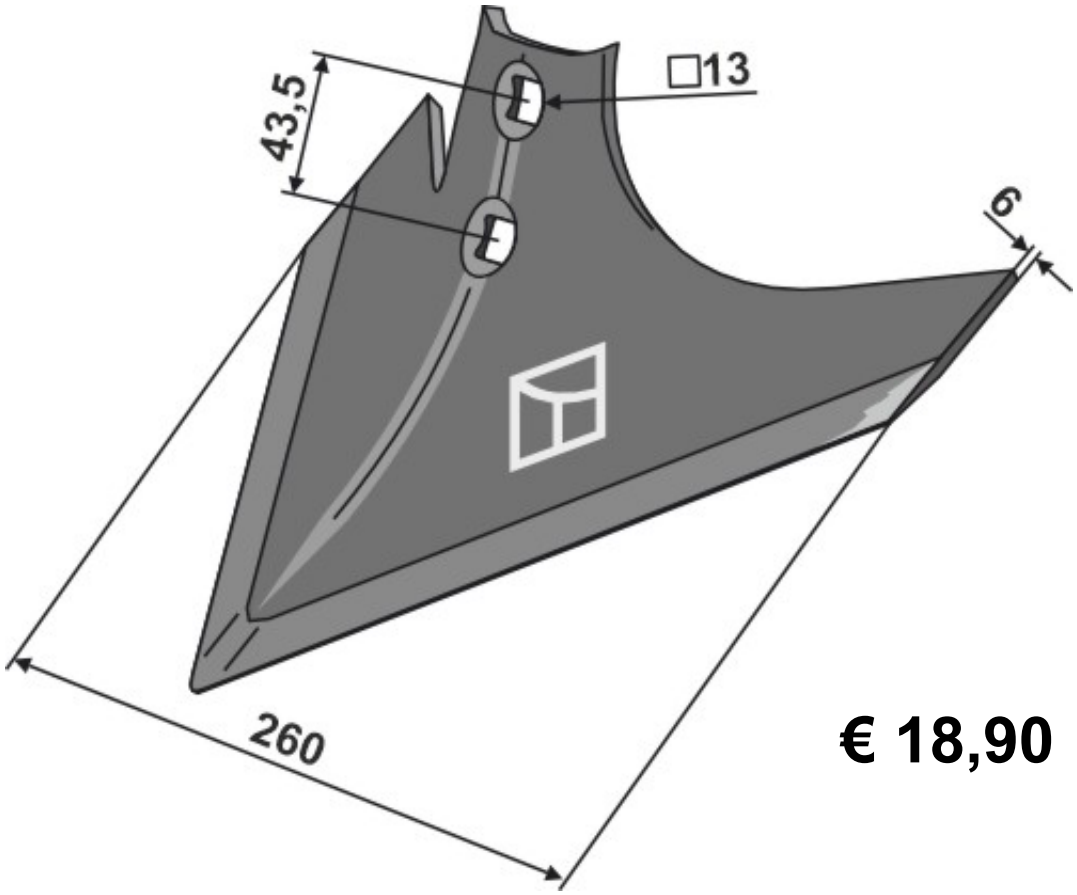

€ 18,90

- Kein Original Ersatzteil -
Die Original Ersatzteilnummer dient ausschließlich zu Vergleichszwecken!

Best.-Nr.	1.10.1207
Org.-Nr.	TR274
Arbeitsbreite	260
Bohrungsabstand	43,5
Stärke	6

alle Preise inklusive Mehrwertsteuer

Gänsefußschar 165 mm passend für Treffler

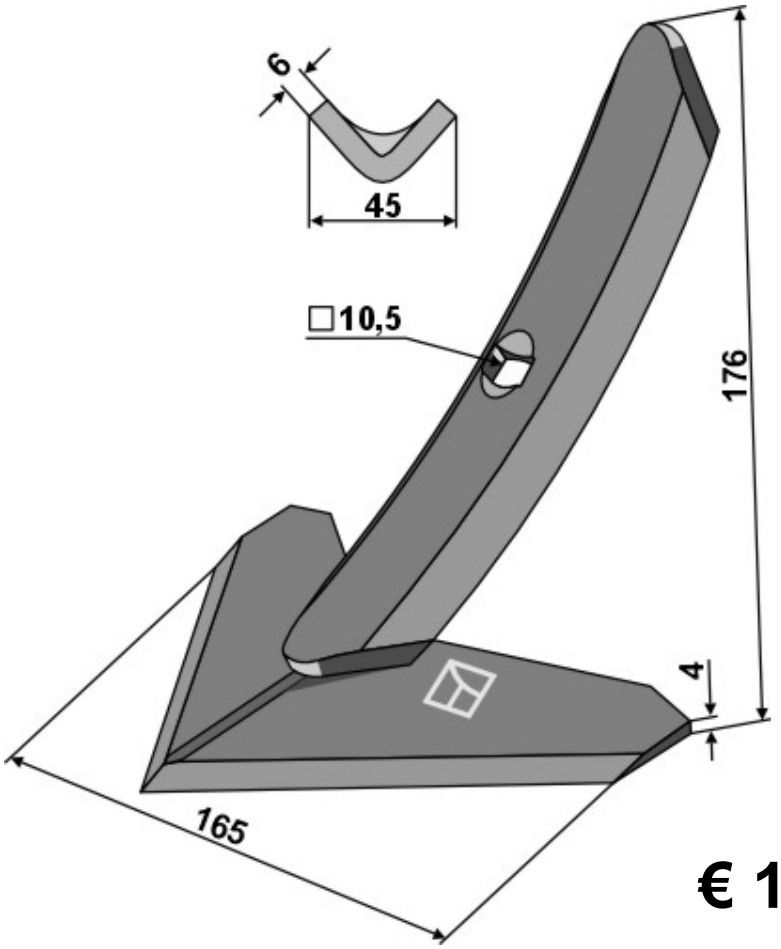

€ 14,90

- Kein Original Ersatzteil -
Die Original Ersatzteilnummer dient ausschließlich zu Vergleichszwecken!.

Best.-Nr.	1.10.1280
Gewicht	0.780 kg
Arbeitsbreite	165
Stärke	4
Arbeitswinkel	49°
Bohrung	10,5

Hersteller	Originalnummer
Treffler	8101086

alle Preise inklusive Mehrwertsteuer

Abstreifer passend für Väderstad

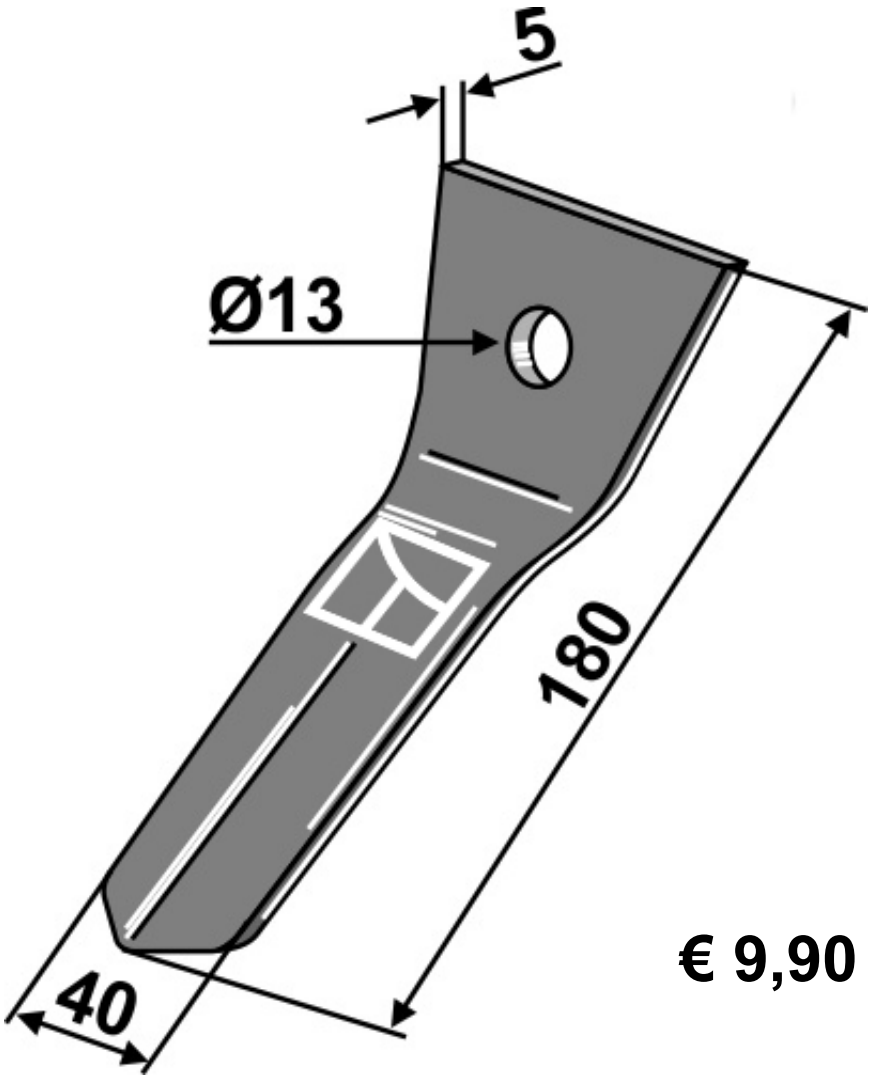

€ 9,90

- Kein Original Ersatzteil -
Die Original Ersatzteilnummer dient ausschließlich zu Vergleichszwecken!

Best.-Nr.	101.VAD-10
Org.-Nr.	451404-1
Dicke	5

alle Preise inklusive Mehrwertsteuer